MANUAL DE MONTAGEM

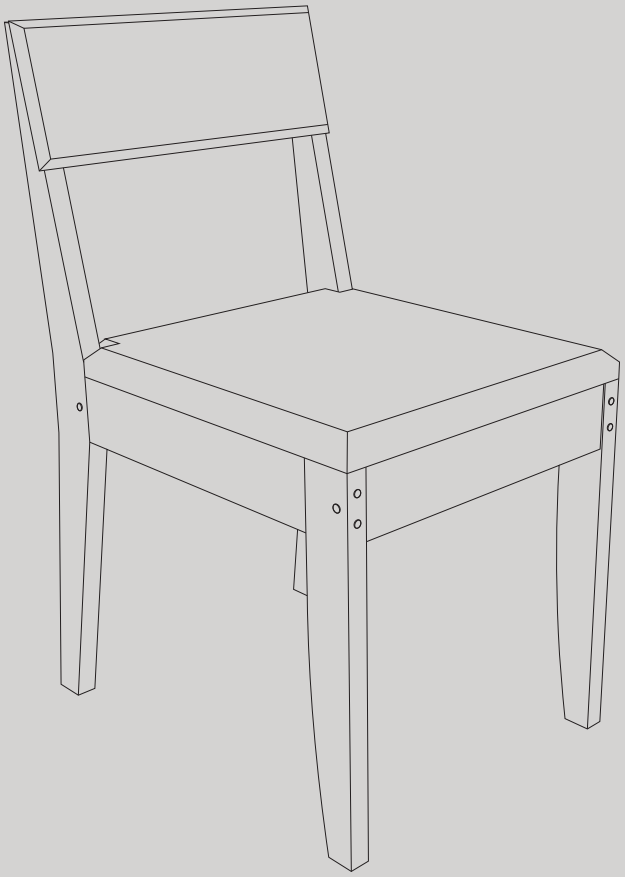

CADEIRA HAVANA SOFT

CERTIFICADO DE GARANTIA - PRODUTOS RUFATO

A **Empresa**, em respeito ao consumidor final e atinente às normas consumeristas, apresenta este CERTIFICADO DE GARANTIA em relação aos seus produtos fabricados, devendo ser observadas as cláusulas abaixo especificadas:

1. A **Empresa** possui uma diversificada linha de produtos, classificado e/ou enquadrado na indústria moveleira, cada qual possuindo sua própria característica, e composto por diversos tipos de matéria-prima, portanto devendo ser tratado de forma diferenciada;

2. A garantia abrange todas as peças, partes e componentes de seus produtos que eventualmente apresentem comprovadamente vícios ou defeitos de fabricação;

3. A responsabilidade da **Empresa** limita-se ao valor do produto, excluindo a responsabilidade, seja direta ou indiretamente, por danos causados a terceiros ou coisas, inclusive por lucros cessantes ou perdas emergentes e/ou suas consequências em decorrência de mal uso de seus produtos;

4. O prazo de garantia será o legal, de 90 (noventa) dias, a contar da data da compra efetuada pelo consumidor final, comprovado por documento fiscal idôneo e válido;

5. A Empresa não se responsabilizará, de acordo com § 3º art.12 do CDC, quando:

- *Não houver a colocação do produto no mercado;*
- *Embora haja colocado no mercado, o defeito ou vício inexiste;*
- *Quando houver culpa exclusiva do consumidor ou de terceiro;*
- *Quando não houver identificação de que seja produto de sua fabricação.*

6. Está excluído da garantia:

- *Desgaste normal decorrente de uso;*
- *Falta de observação de qualquer informação e recomendação do manual de uso do produto que acompanha este certificado;*
- *Agentes externos como água, maresia, ferrugem, incêndio, cupins e pragas em geral;*
- *Marcas de batida de peças;*
- *Avarias de transporte até a residência ou outro local de entrega indicado pelo consumidor final;*
- *Tentativa de conserto ou reparo por pessoas desqualificadas;*
- *Defeitos ocasionados por negligência ou não observação das instruções de uso, em especial inobservância das instruções do manual de montagem;*
- *Não está coberta pela garantia a quebra do móvel em função do excesso de peso.*

7. A presente garantia deverá ser exercida nos prazos aqui indicados perante as lojas revendedoras de nossos móveis, especialmente àquela em que o produto foi adquirido; na impossibilidade, deverá ser solicitado diretamente ao fabricante.

8. A assistência técnica somente será atendida mediante apresentação deste certificado de garantia, em conjunto com o manual de montagem, e ainda indispensável a apresentação da nota fiscal com indicação de nossos produtos.

CERTIFICADO DE GARANTIA:

Cliente/Consumidor:

Endereço:

Cidade: Estado: CEP:

Razão Social/Loja:

Carimbo e assinatura do lojista:

Número Nota Fiscal da Loja:

TERMO DE RECEBIMENTO DO CERTIFICADO DE GARANTIA

Confirmo a instalação dos móveis da empresa em perfeito estado e de acordo com suas especificações e características. Declaro ainda estar ciente de que o cumprimento da garantia está condicionado à observação das normas constantes no presente Certificado, que declaro para os devidos fins ter recebido.

Data:_____/_____/_____

_____

Nome e assinatura do cliente consumidor

Dicas de Cuidados

Evite exposição direta.
Sol, calor e umidade excessiva podem danificar o MDF e alterar a cor da pintura UV.

Nada de àgua parada.
Se cair líquido, seque na hora com pano macio e seco.

Proteja contra o calor.
Não apoie panelas, copos quentes ou objetos térmicos direto na superfície.

Limpeza simples é o segredo.
Use apenas um pano levemente umedecido com sabão neutro para a limpeza. Em seguida, seque imediatamente com um pano limpo e seco.

Evite produtos agressivos.
Nada de álcool, thinner, solventes, esponja de aço ou lustra móveis. Eles tiram o brilho e danificam a pintura.

Evite arrastar o móvel.
Ao movimentá-lo, recomenda-se levantá-lo cuidadosamente, a fim de prevenir danos à sua estrutura.

Cuidado com o peso.
Respeite a capacidade de carga de prateleiras e gavetas.

Prepare-se para a montagem

Leia com atenção e guarde esta informação para consultas futuras.

Para garantir a segurança, durabilidade e o melhor acabamento, recomenda-se que a montagem do móvel seja realizada por um profissional qualificado.

- ☑ Confira as peças, componentes e se já tem em mãos as ferramentas necessárias
- ☑ Para proteger seu móvel, coloque as peças sobre um tapete.
- ☑ Para realizar a Montagem São Necessárias 2 pessoas.

Para realizar a montagem, será necessário utilizar as ferramentas listadas abaixo.
Importante: ***elas não serão fornecidas***, portanto, certifique-se de tê-las disponíveis antes de iniciar.

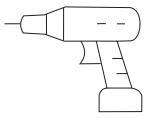

Parafusadeira



Chave Phillips



Martelo

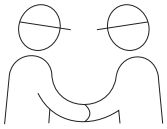

Duas Pessoas

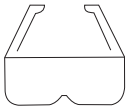

Óculos de Proteção

45372 - VOLUME COM 2 CADEIRAS HAVANA SOFT - CADEIRA

PEÇA	ITEM	DESCRIÇÃO DO ITEM	QUANT.	MATÉRIA PRIMA	DIMENSÕES (mm)
1	36229	PÉ TRASEIRO	4	MDF	830 x 70 x 25
2	36227	TRAVESSA LATERAL	4	MDF	370 x 80 x 25
3	36226	TRAVESSA FRONTAL	4	MDF	380 x 80 x 25
4	4175	PÉ MENOR	4	MDF	450 x 64 x 25

44997 - VOLUME C/2 CADEIRAS HAVANA SOFT - ASSENTO/ENCOSTO

PEÇA	ITEM	DESCRIÇÃO DO ITEM	QUANT.	MATÉRIA PRIMA	DIMENSÕES (mm)
5	45000	ENCOSTO ESTOFADO	2	MDF	470 x 220 x 55
6	44998	ASSENTO ESTOFADO	2	MDF	480 x 455 x 55

PEÇAS NO VOLUME - CADEIRA

PÉ TRASEIRO
CÓD: 36229
DIMENSÕES: 830 x 70 x 25 mm
QUANTIDADE: 4 UNIDADES
NÚMERO DA PEÇA: 1

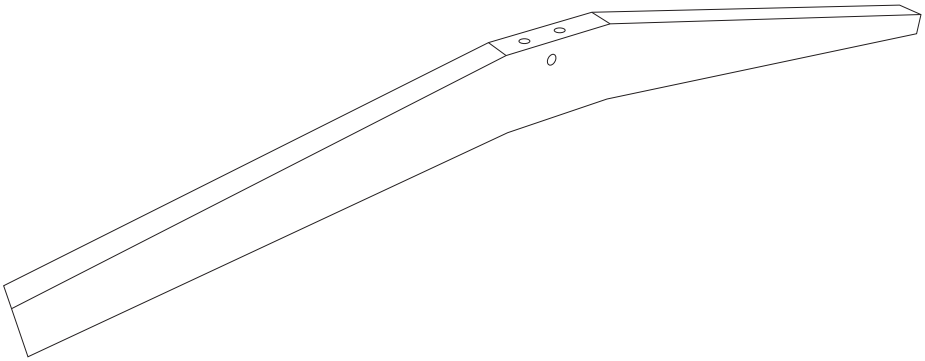

TRAVESSA LATERAL
CÓD: 36227
DIMENSÕES: 370 x 80 x 25 mm
QUANTIDADE: 4 UNIDADES
NÚMERO DA PEÇA: 2

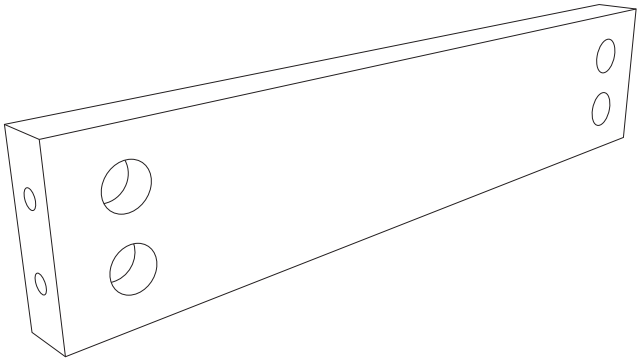

TRAVESSA FRONTAL
CÓD: 36226
DIMENSÕES: 380 x 80 x 25 mm
QUANTIDADE: 4 UNIDADES
NÚMERO DA PEÇA: 3

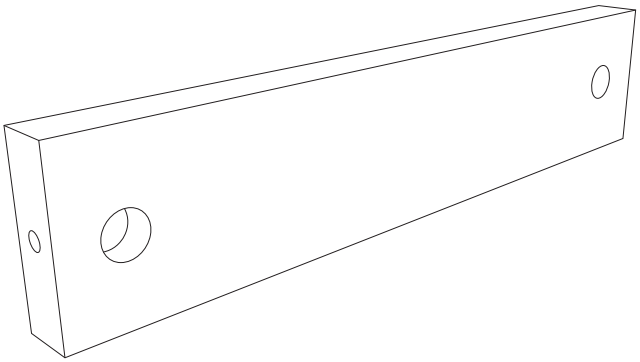

PÉ MENOR
CÓD: 4175
DIMENSÕES: 450 x 64 x 25 mm
QUANTIDADE: 4 UNIDADES
NÚMERO DA PEÇA: 4

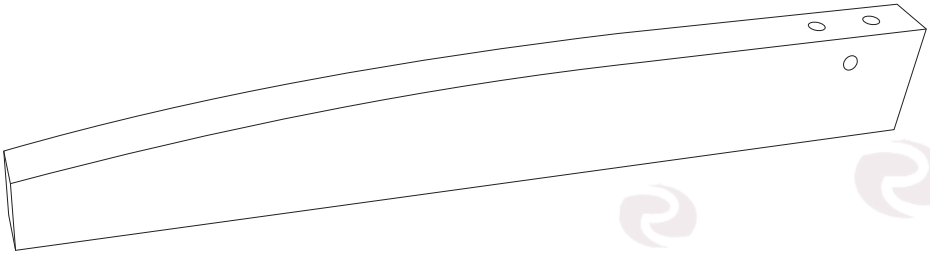

PEÇAS NO VOLUME - CADEIRA

ENCOSTO ESTOFADO
CÓD: 45000
DIMENSÕES: 470 x 220 x 55 mm
QUANTIDADE: 2 UNIDADES
NÚMERO DA PEÇA: 5

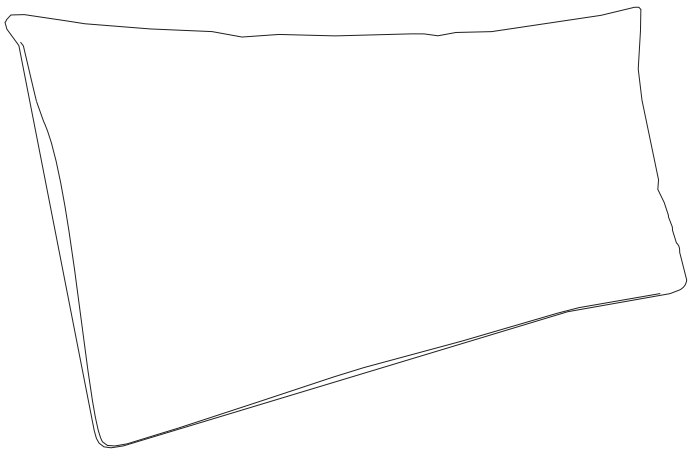

ASSENTO ESTOFADO
CÓD: 44998
DIMENSÕES: 480 x 455 x 55 mm
QUANTIDADE: 2 UNIDADES
NÚMERO DA PEÇA: 6

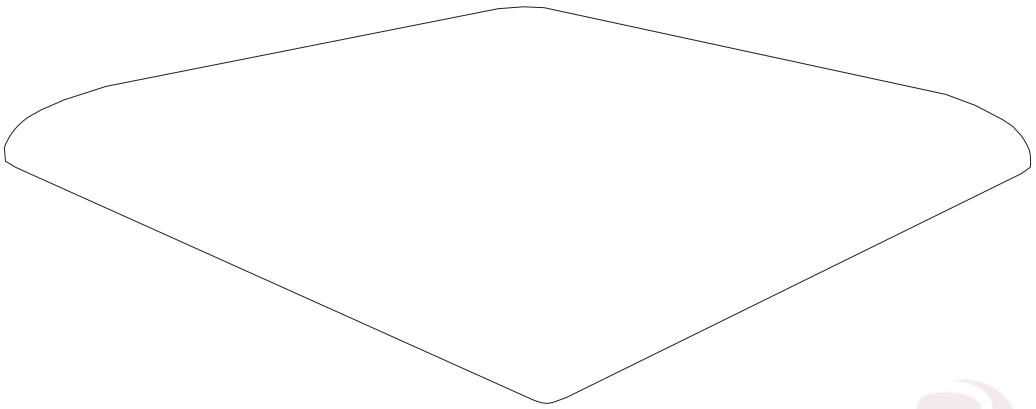

KIT FERRAGEM

A	**CÓD: 15389**	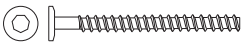	16 UN
	PARAFUSO 1/4 x 100 ALLEN		
B	**CÓD: 20359**		8 UN
	PARAFUSO 1/4 x 60 ALLEN		
C	**CÓD: 5057**	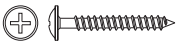	4 UN
	PARAFUSO 4 x 30 CAB. FLANGEADO		
D	**CÓD: 15356**	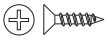	16 UN
	PARAFUSO 3,5 x 14 CAB. CHATA		
E	**CÓD: 15351**		8 UN
	CANTONEIRA METÁLICA		
F	**CÓD: 30326**		24 UN
	ANEL FIXADOR		
G	**CÓD: 15425**		24 UN
	TAMPA PARAFUSO COM PINO		
H	**CÓD: 30330**		8 UN
	SAPATA COM FELTRO		
I	**CÓD: 15613**		4 UN
	TAMPA FURO		
J	**CÓD: 30327**		24 UN
	PORCA 1/4 x 20		

1° PASSO:

1. Encaixe o anel fixador (F) na porca (J). Em seguida, posicione o conjunto na travessa frontal (3), garantindo o correto alinhamento entre os componentes.

2. Fixe o pé traseiro (1) à travessa traseira utilizando o parafuso (B). Após o aperto e a verificação da fixação, instale a tampa parafuso com pino (G) sobre as cabeças dos parafusos, assegurando o acabamento adequado do conjunto.

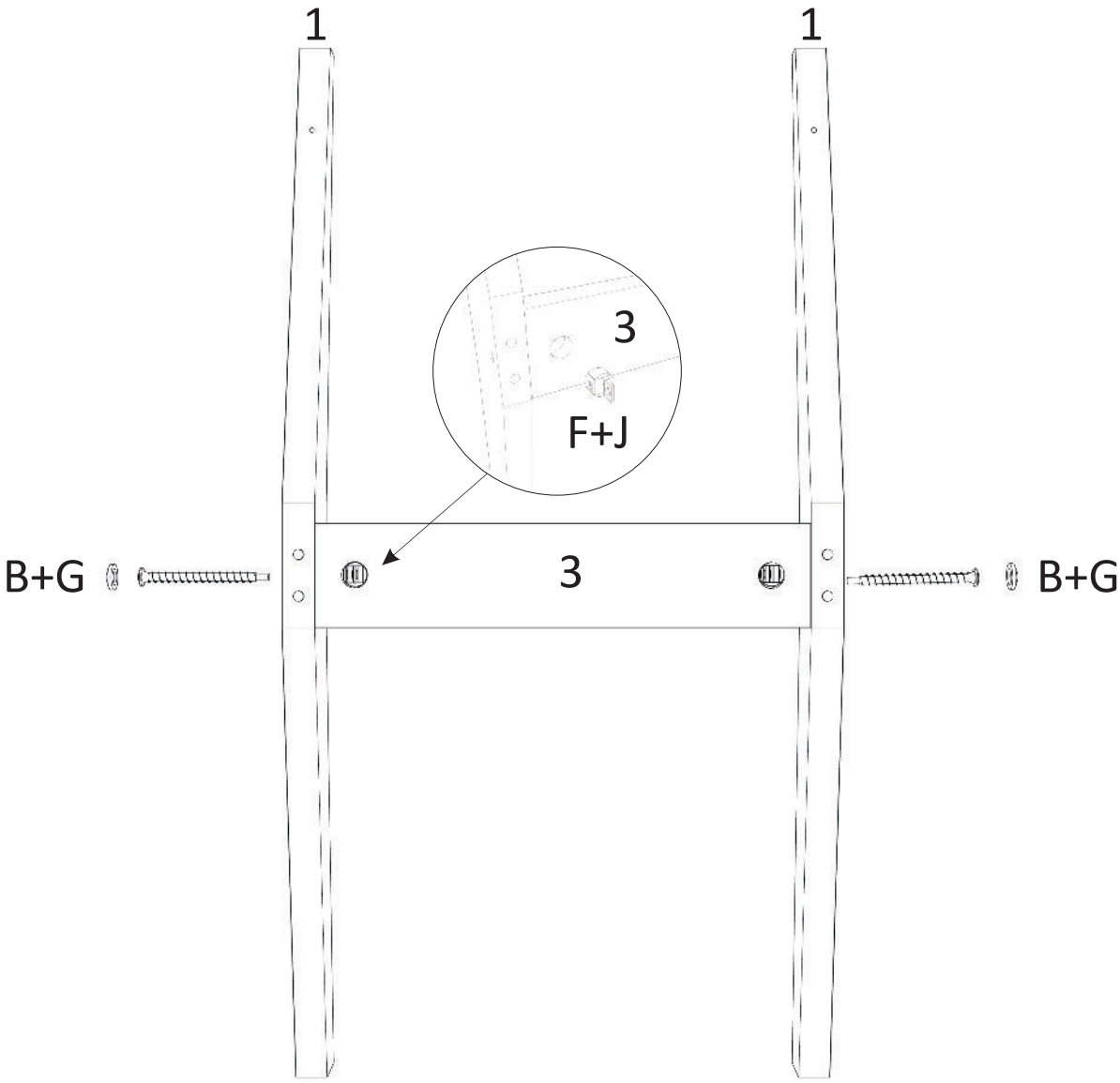

FERRAGEM	
B	 PARAFUSO 1/4 x 60 ALLEN
F	 ANEL FIXADOR
G	 TAMPA FURO COM PINO
J	 PORCA 1/4 x 20

2° PASSO:

1. Encaixe o anel fixador (F) na porca (J). Em seguida, insira o conjunto na travessa frontal (3), garantindo o correto posicionamento dos componentes.

2. Fixe o pé menor (4) utilizando o parafuso (B). Após concluir o aperto e verificar a correta fixação do conjunto, instale a tampa parafuso com pino (G) sobre as cabeças dos parafusos, proporcionando o acabamento adequado.

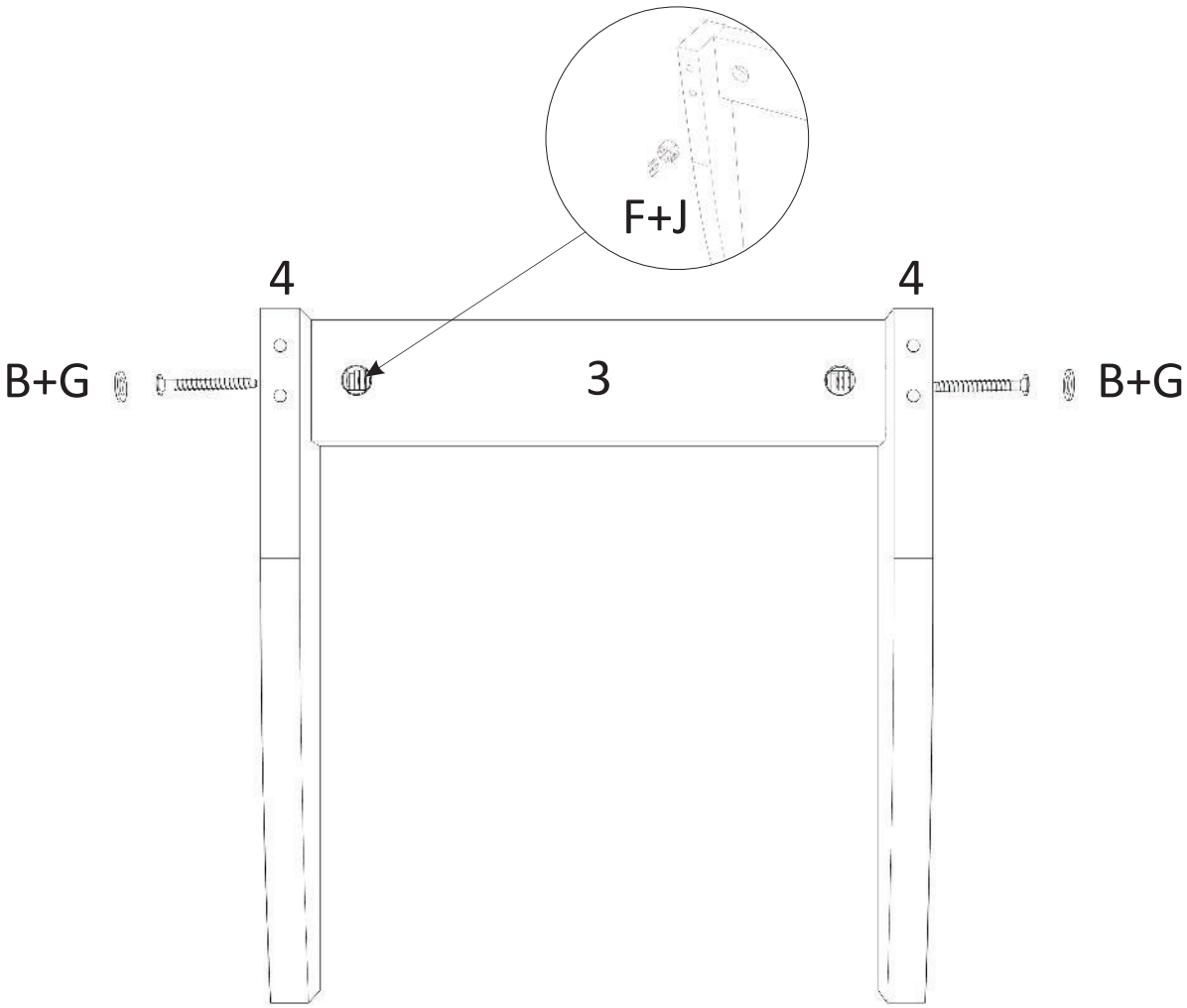

FERRAGEM	
B	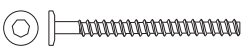 PARAFUSO 1/4 x 60 ALLEN
F	 ANEL FIXADOR
G	 TAMPA FURO COM PINO
J	 PORCA 1/4 x 20

3° PASSO:

1. Encaixe o anel fixador (F) na porca (J). Em seguida, insira o conjunto na travessa lateral (2), assegurando o correto posicionamento e alinhamento dos componentes.

2. Fixe os pés frontal e traseiro (1 e 4) à travessa lateral utilizando os parafusos (A). Após concluir o aperto e verificar a correta fixação do conjunto, instale a tampa parafuso com pino (G) sobre as cabeças dos parafusos, garantindo o acabamento adequado.

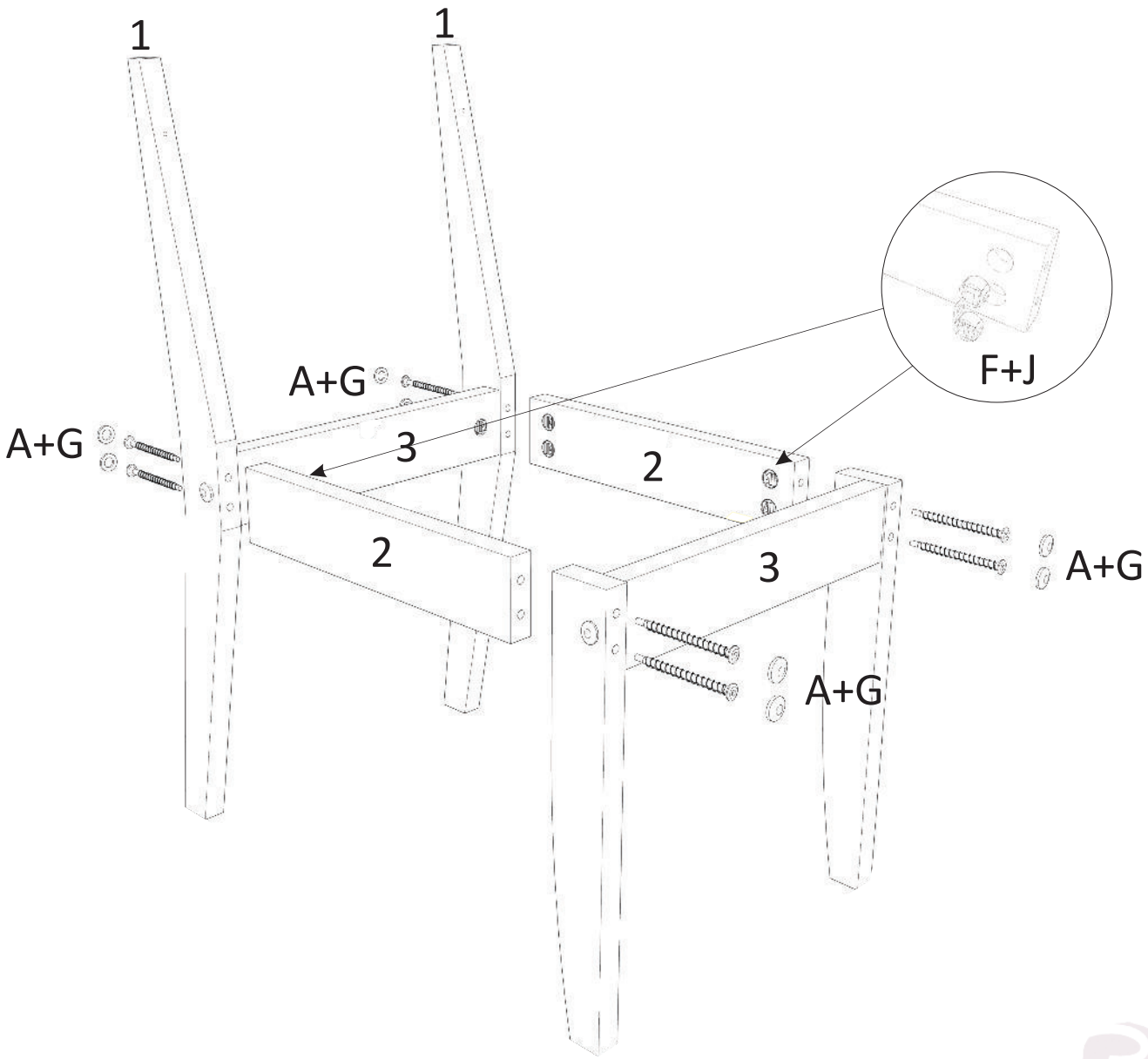

FERRAGEM	
A	PARAFUSO 1/4 x 100 ALLEN
F	ANEL FIXADOR
G	TAMPA FURO COM PINO
J	PORCA 1/4 x 20

4° PASSO:

1. Fixe as cantoneiras metálicas (E) nas travessas frontal e laterais (2 e 3), utilizando os parafusos (D). Certifique-se de que as cantoneiras estejam corretamente posicionadas e alinhadas antes de realizar o aperto final dos parafusos.

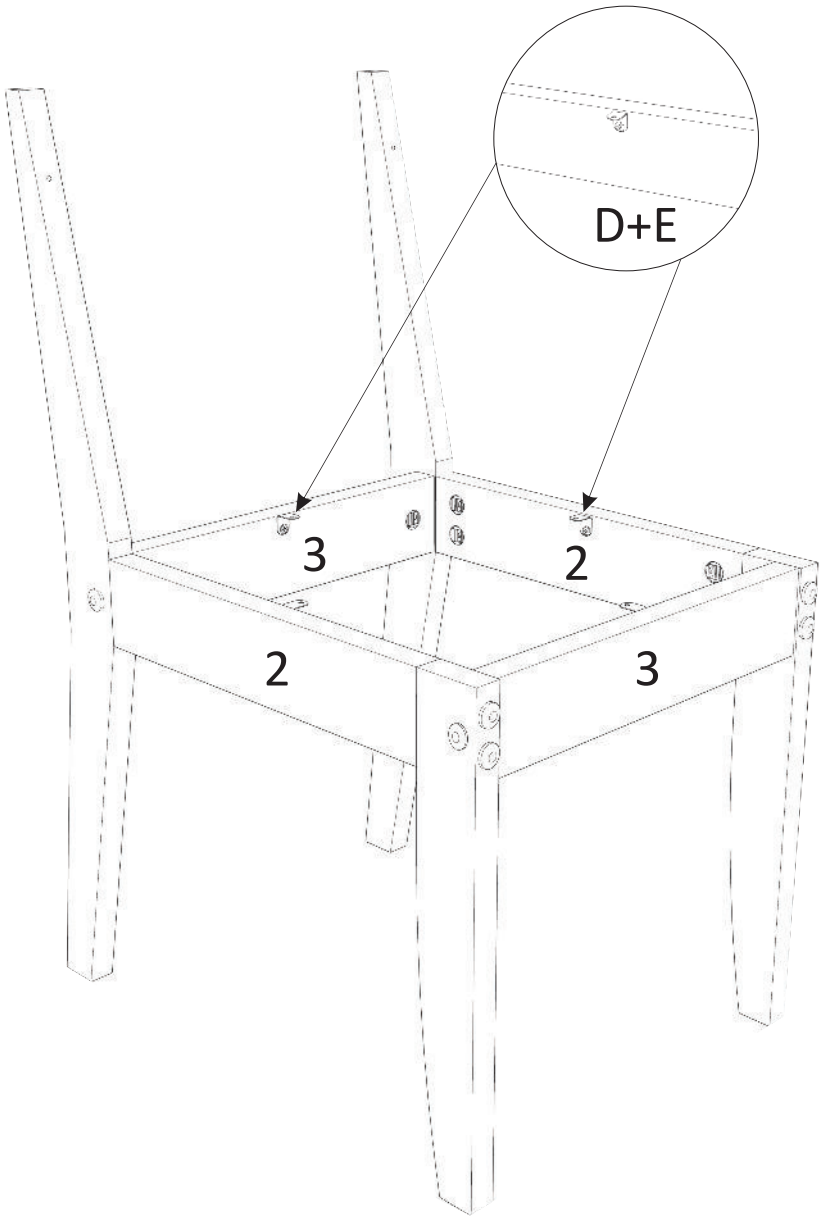

FERRAGEM	
D	PARAFUSO 3,5 x 14 CAB. CHATA
E	CANTONEIRA METÁLICA

5° PASSO:

1. Posicione o assento (6) sobre as cantoneiras metálicas e fixe-o utilizando os parafusos (D).

***Atenção**: a instalação do assento deve ser realizada antes da montagem do encosto.*

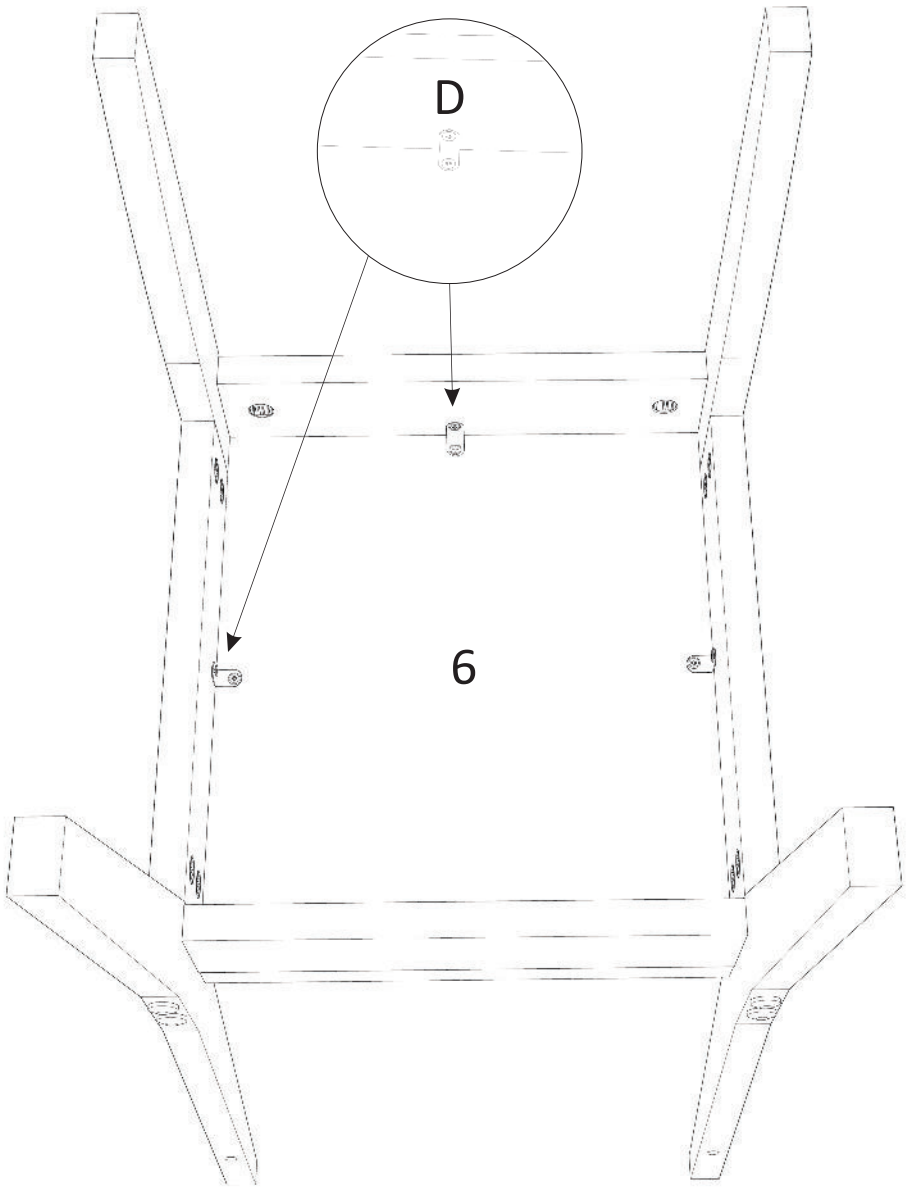

FERRAGEM	
D	PARAFUSO 3,5 x 14 CAB. CHATA

6° PASSO:

1. Posicione o encosto (5) corretamente e fixe-o utilizando os parafusos (C). Após concluir o aperto e verificar a estabilidade do conjunto, aplique a tampa furo sem (I) sobre as cabeças dos parafusos, garantindo o acabamento adequado.

2. Fixe a sapata com feltro (H) nos pés da cadeira.

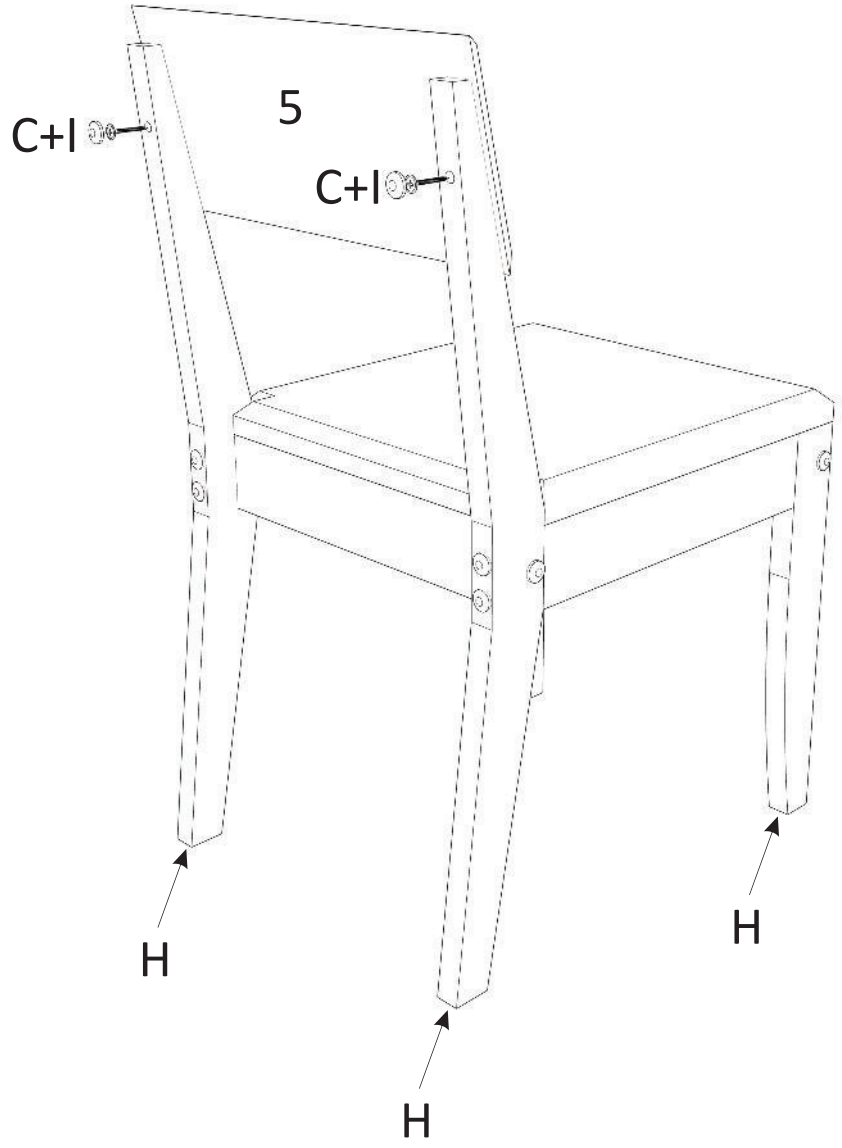

FERRAGEM	
C	PARAFUSO 4 x 30 CAB. FLANGEADO
H	SAPATA COM FELTRO
I	TAMPA FURO SEM PINO

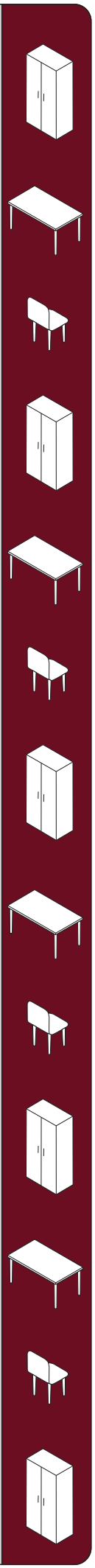

Rufato

A Marca do Seu Móvel