MANUAL DE MONTAGEM

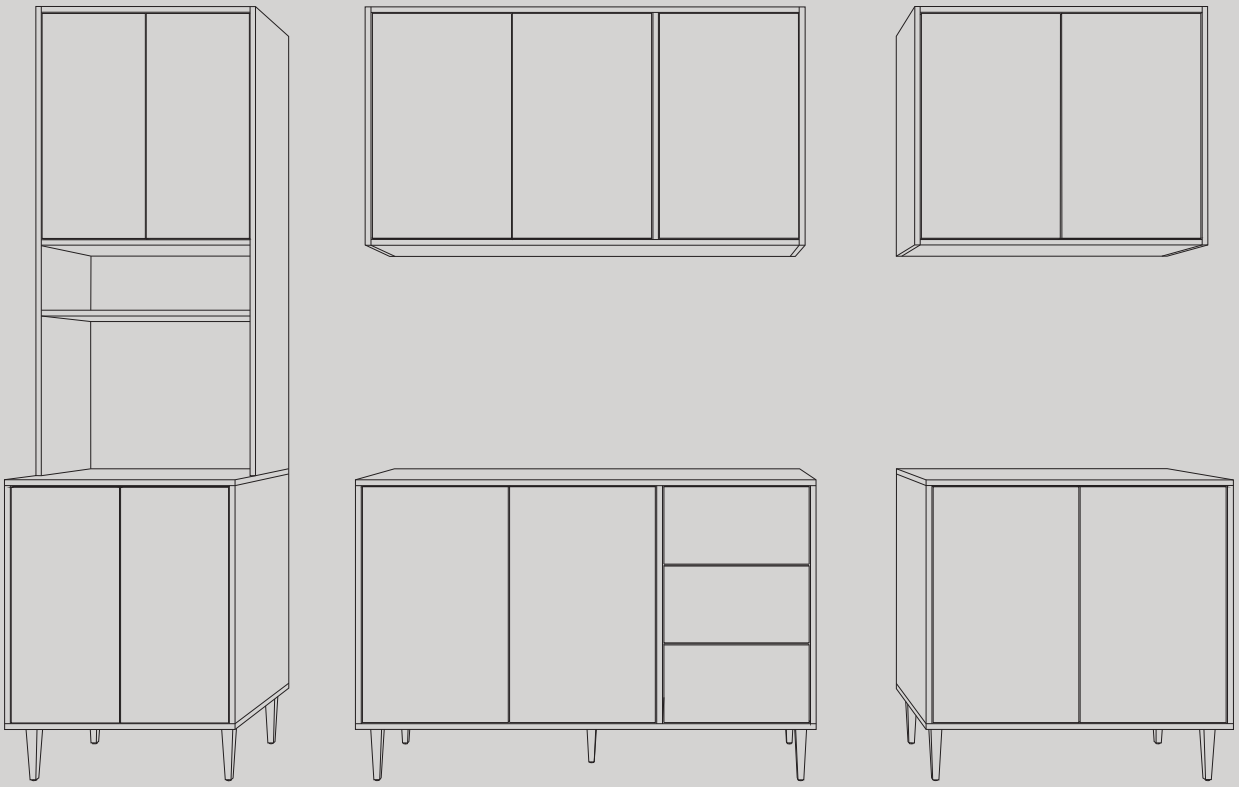

COZINHA LUISA

CERTIFICADO DE GARANTIA - PRODUTOS RUFATO

A **Empresa**, em respeito ao consumidor final e atinente às normas consumeristas, apresenta este CERTIFICADO DE GARANTIA em relação aos seus produtos fabricados, devendo ser observadas as cláusulas abaixo especificadas:

1. A **Empresa** possui uma diversificada linha de produtos, classificado e/ou enquadrado na indústria moveleira, cada qual possuindo sua própria característica, e composto por diversos tipos de matéria-prima, portanto devendo ser tratado de forma diferenciada;

2. A garantia abrange todas as peças, partes e componentes de seus produtos que eventualmente apresentem comprovadamente vícios ou defeitos de fabricação;

3. A responsabilidade da **Empresa** limita-se ao valor do produto, excluindo a responsabilidade, seja direta ou indiretamente, por danos causados a terceiros ou coisas, inclusive por lucros cessantes ou perdas emergentes e/ou suas consequências em decorrência de mal uso de seus produtos;

4. O prazo de garantia será o legal, de 90 (noventa) dias, a contar da data da compra efetuada pelo consumidor final, comprovado por documento fiscal idôneo e válido;

5. A Empresa não se responsabilizará, de acordo com § 3º art.12 do CDC, quando:

- *Não houver a colocação do produto no mercado;*
- *Embora haja colocado no mercado, o defeito ou vício inexiste;*
- *Quando houver culpa exclusiva do consumidor ou de terceiro;*
- *Quando não houver identificação de que seja produto de sua fabricação.*

6. Está excluído da garantia:

- *Desgaste normal decorrente de uso;*
- *Falta de observação de qualquer informação e recomendação do manual de uso do produto que acompanha este certificado;*
- *Agentes externos como água, maresia, ferrugem, incêndio, cupins e pragas em geral;*
- *Marcas de batida de peças;*
- *Avarias de transporte até a residência ou outro local de entrega indicado pelo consumidor final;*
- *Tentativa de conserto ou reparo por pessoas desqualificadas;*
- *Defeitos ocasionados por negligência ou não observação das instruções de uso, em especial inobservância das instruções do manual de montagem;*
- *Não está coberta pela garantia a quebra do móvel em função do excesso de peso.*

7. A presente garantia deverá ser exercida nos prazos aqui indicados perante as lojas revendedoras de nossos móveis, especialmente àquela em que o produto foi adquirido; na impossibilidade, deverá ser solicitado diretamente ao fabricante.

8. A assistência técnica somente será atendida mediante apresentação deste certificado de garantia, em conjunto com o manual de montagem, e ainda indispensável a apresentação da nota fiscal com indicação de nossos produtos.

CERTIFICADO DE GARANTIA:

Cliente/Consumidor:

Endereço:

Cidade: Estado: CEP:

Razão Social/Loja:

Carimbo e assinatura do lojista:

Número Nota Fiscal da Loja:

TERMO DE RECEBIMENTO DO CERTIFICADO DE GARANTIA

Confirmo a instalação dos móveis da empresa em perfeito estado e de acordo com suas especificações e características. Declaro ainda estar ciente de que o cumprimento da garantia está condicionado à observação das normas constantes no presente Certificado, que declaro para os devidos fins ter recebido.

Data:_____/_____/_____

_____

Nome e assinatura do cliente consumidor

Dicas de Cuidados

Evite exposição direta.
Sol, calor e umidade excessiva podem danificar o MDF e alterar a cor da pintura UV.

Nada de àgua parada.
Se cair líquido, seque na hora com pano macio e seco.

Proteja contra o calor.
Não apoie panelas, copos quentes ou objetos térmicos direto na superfície.

Limpeza simples é o segredo.
Use apenas um pano levemente umedecido com sabão neutro para a limpeza. Em seguida, seque imediatamente com um pano limpo e seco.

Evite produtos agressivos.
Nada de álcool, thinner, solventes, esponja de aço ou lustra móveis. Eles tiram o brilho e danificam a pintura.

Evite arrastar o móvel.
Ao movimentá-lo, recomenda-se levantá-lo cuidadosamente, a fim de prevenir danos à sua estrutura.

Cuidado com o peso.
Respeite a capacidade de carga de prateleiras e gavetas.

Prepare-se para a montagem

Leia com atenção e guarde esta informação para consultas futuras.

Para garantir a segurança, durabilidade e o melhor acabamento, recomenda-se que a montagem do móvel seja realizada por um profissional qualificado.

- ☑ Confira as peças, componentes e se já tem em mãos as ferramentas necessárias
- ☑ Para proteger seu móvel, coloque as peças sobre um tapete.
- ☑ Para realizar a Montagem São Necessárias 2 pessoas.

Para realizar a montagem, será necessário utilizar as ferramentas listadas abaixo.
Importante: ***elas não serão fornecidas***, portanto, certifique-se de tê-las disponíveis antes de iniciar.

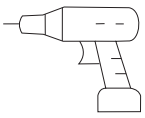

Parafusadeira

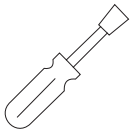

Chave Phillips



Martelo

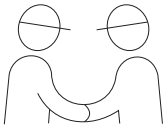

Duas Pessoas



Óculos de Proteção

43383 - VOLUME COZINHA LUISA - TORRE QUENTE

PEÇA	ITEM	DESCRIÇÃO DO ITEM	QUANT.	MATÉRIA PRIMA	DIMENSÕES (mm)
1	45250	LATERAL MAIOR	2	MDF	1280 x 290 x 12
2	45243	LATERAL	2	MDF	620 x 450 x 12
3	43366	TAMPO	1	MDF	600 x 450 x 15
4	45245	PRATELEIRA	1	MDF	576 x 430 x 15
5	45248	PORTA	4	MDF	613 x 285 x 12
6	43374	FUNDO COSTA MAIOR	4	HDF	590 x 320 x 2,5
7	45247	VISTA FRONTAL	1	MDF	574 x 60 x 12
8	45252	PRATELEIRA SUPERIOR	2	MDF	576 x 290 x 15
9	45254	PRATELEIRA INTERNA MENOR	1	MDF	576 x 270 x 15
10	45256	TAMPO SUPERIOR MENOR	1	MDF	576 x 290 x 15
11	43375	FUNDO COSTA MENOR	1	HDF	595 x 196 x 2,5
12	43364	BASE	1	MDF	600 x 450 x 15
13	43892	PUXADOR	4	PLÁSTICO	160
14	43388	KIT COM 4 PÉS	1	PLÁSTICO	
	45329	KIT FERRAGEM - NAT/OFF	1	-	-

43483 - VOLUME COZINHA LUISA - BALCÃO MENOR

PEÇA	ITEM	DESCRIÇÃO DO ITEM	QUANT.	MATÉRIA PRIMA	DIMENSÕES (mm)
15	45221	PORTA	2	MDF	613 x 383 x 12
16	45223	PRATELEIRA	1	MDF	776 x 430 x 15
17	45220	VISTA FRONTAL	1	MDF	768 x 60 x 12
18	43472	TAMPO	1	MDF	800 x 450 x 15
19	43473	BASE	1	MDF	800 x 450 x 15
20	45218	LATERAL	2	MDF	620 x 450 x 12
21	43428	FUNDO COSTA HORIZONTAL	2	HDF	790 x 320 x 2,5
22	43387	PUXADOR	2	PLÁSTICO	160
23	43388	KIT COM 4 PÉS	1	PLÁSTICO	-
	45394	KIT FERRAGEM - NAT/OFF	1	-	-

43440 - VOLUME COZINHA LUISA - BALCÃO COM GAVETAS

PEÇA	ITEM	DESCRIÇÃO DO ITEM	QUANT.	MATÉRIA PRIMA	DIMENSÕES (mm)
24	45262	FRENTE GAVETA	3	MDF	381 x 200 x 12
25	43428	FUNDO COSTA HORIZONTAL	2	HDF	790 x 320 x 2,5
26	45258	DIVISÃO/LATERAL	3	MDF	620 x 450 x 15
27	45223	PRATELEIRA	1	MDF	776 x 430 x 15
28	45306	FUNDO DE GAVETA	3	HDF	356 x 337 x 2,5
29	43412	BASE	1	MDF	1200 x 450 x 15
30	43411	TAMPO	1	MDF	1200 x 450 x 15
31	43429	FUNDO COSTA VERTICAL	1	HDF	640 x 405 x 2,5
32	45220	VISTA FRONTAL	1	MDF	774 x 60 x 12
33	45221	PORTA	2	MDF	613 x 383 x 12
34	45265	TRASEIRO DE GAVETA	3	MDF	339 x 80 x 12
35	45260	LATERAL DE GAVETA	6	MDF	350 x 120 x 15
36	27991	CORREDIÇA TELESCÓPICA	3	METAL	300
37	43892	PUXADOR	5	PLÁSTICO	128
38	43411	KIT COM 5 PÉS	1	PLÁSTICO	-
-	45285	KIT FERRAGEM - NAT/OFF	1	-	-

43476 - VOLUME COZINHA LUISA - MÓDULO AÉREO MENOR

PEÇA	ITEM	DESCRIÇÃO DO ITEM	QUANT.	MATÉRIA PRIMA	DIMENSÕES (mm)
41	43428	FUNDO COSTA HORIZONTAL	2	HDF	790 x 320 x 2,5
42	45231	LATERAL	2	MDF	650 x 290 x 12
43	45225	BASE	1	MDF	776x 290 x 15
44	45221	PORTA	2	MDF	613 x 383 x 12
45	45227	TAMPO	1	MDF	776 x 290 x 15
46	45229	PRATELEIRA	1	MDF	776 x 270 x 15
47	43892	PUXADOR	2	PLÁSTICO	128
	45289	KIT FERRAGEM - NAT/OFF	1		

43460 - VOLUME COZINHA LUISA - MÓDULO AÉREO MAIOR

PEÇA	ITEM	DESCRIÇÃO DO ITEM	QUANT.	MATÉRIA PRIMA	DIMENSÕES (mm)
48	45240	DIVISÃO	1	MDF	620 x 290 x 12
49	43428	FUNDO COSTA HORIZONTAL	2	HDF	790 x 320 x 2,5
50	45233	BASE	1	MDF	1176 x 290 x 15
51	45231	LATERAL	2	MDF	650 x 290 x 12
52	45237	PRATELEIRA MENOR	1	MDF	388 x 270 x 15
53	45235	TAMPO	1	MDF	1176 x 290 x 15
54	43429	FUNDO COSTA VERTICAL	1	HDF	645 x 405 x 2,5
55	45229	PRATELEIRA	1	MDF	776 x 270 x 15
56	45221	PORTA	3	MDF	613 x 383 x 12
57	43892	PUXADOR	3	PLÁSTICO	128
-	45301	KIT FERRAGEM - NAT/OFF	1	-	-

PEÇAS NO VOLUME - TORRE QUENTE

LATERAL MAIOR
CÓD: 45250
DIMENSÕES: 1280 x 290 x 12 mm
QUANTIDADE: 2 UNIDADES
NÚMERO DA PEÇA: 1

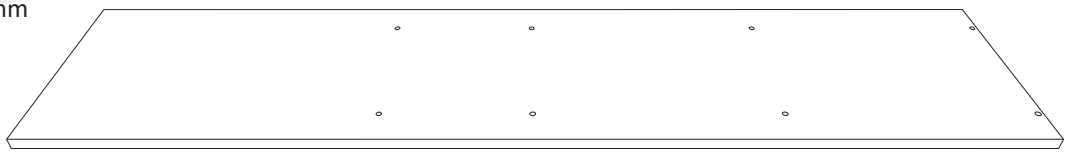

LATERAL
CÓD: 45243
DIMENSÕES: 620 x 450 x 12 mm
QUANTIDADE: 2 UNIDADES
NÚMERO DA PEÇA: 2

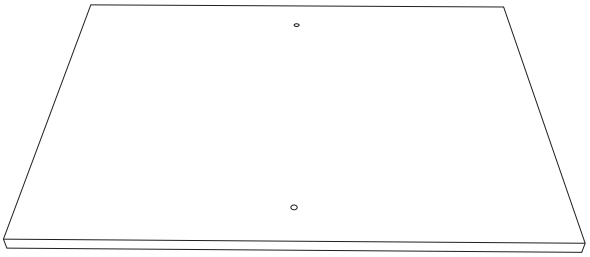

TAMPO
CÓD: 43366
DIMENSÕES: 600 x 450 x 15 mm
QUANTIDADE: 1 UNIDADE
NÚMERO DA PEÇA: 3

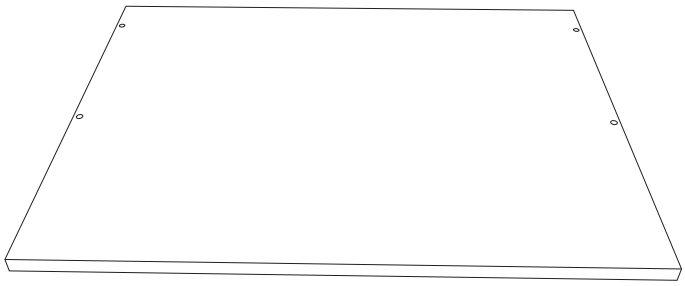

PRATELEIRA
CÓD: 45245
DIMENSÕES: 576 x 430 x 15 mm
QUANTIDADE: 1 UNIDADE
NÚMERO DA PEÇA: 4

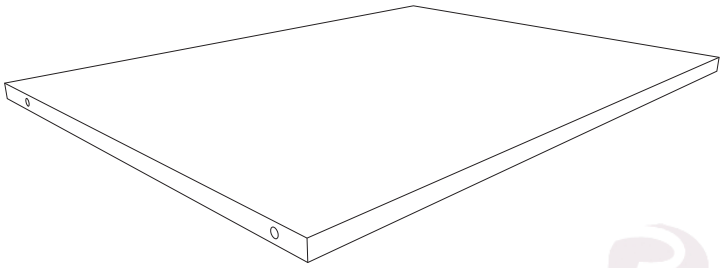

PORTA
CÓD: 45248
DIMENSÕES: 613 x 285 x 12 mm
QUANTIDADE: 4 UNIDADES
NÚMERO DA PEÇA: 5

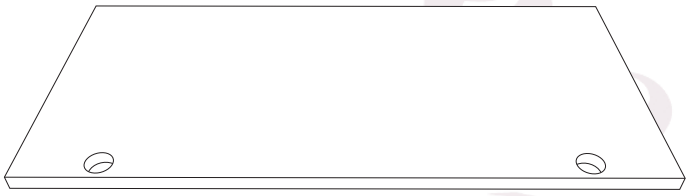

PEÇAS NO VOLUME - TORRE QUENTE

FUNDO COSTA MAIOR
CÓD: 43374
DIMENSÕES: 590 x 320 x 2,5 mm
QUANTIDADE: 4 UNIDADES
NÚMERO DA PEÇA: 6

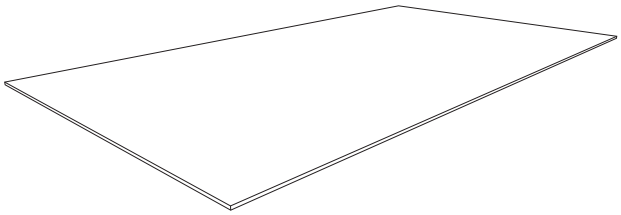

VISTA FRONTAL
CÓD: 45247
DIMENSÕES: 574 x 60 x 12 mm
QUANTIDADE: 1 UNIDADE
NÚMERO DA PEÇA: 7

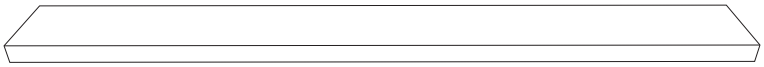

PRATELEIRA SUPERIOR
CÓD: 45252
DIMENSÕES: 576 x 290 x 15 mm
QUANTIDADE: 2 UNIDADES
NÚMERO DA PEÇA: 8

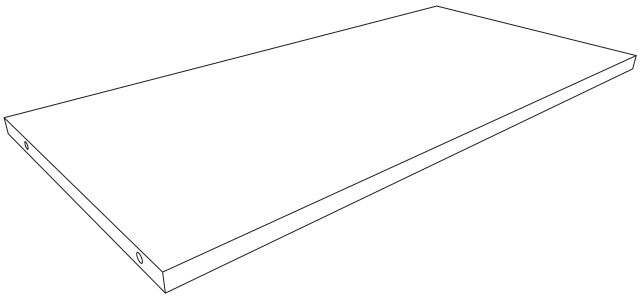

PRATELEIRA INTERNA MENOR
CÓD: 45254
DIMENSÕES: 576 x 270 x 15 mm
QUANTIDADE: 1 UNIDADE
NÚMERO DA PEÇA: 9

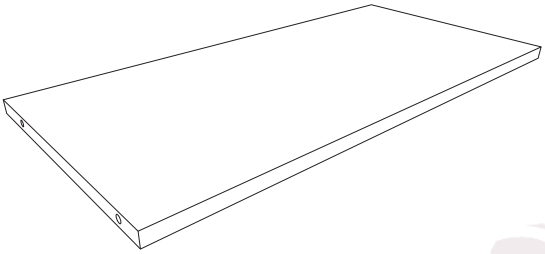

TAMPO SUPERIOR MENOR
CÓD: 45256
DIMENSÕES: 576 x 290 x 15 mm
QUANTIDADE: 1 UNIDADE
NÚMERO DA PEÇA: 10

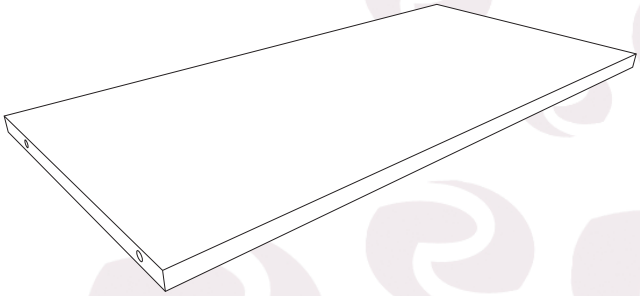

PEÇAS NO VOLUME - TORRE QUENTE

FUNDO COSTA MENOR
CÓD: 43375
DIMENSÕES: 595 x 196 x 2,5 mm
QUANTIDADE: 1 UNIDADE
NÚMERO DA PEÇA: 11

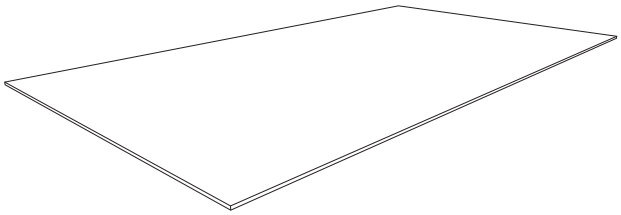

BASE
CÓD: 43364
DIMENSÕES: 600 x 450 x 15 mm
QUANTIDADE: 1 UNIDADE
NÚMERO DA PEÇA: 12

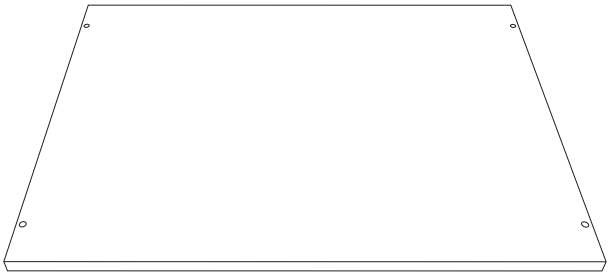

PUXADOR
CÓD: 43892
DIMENSÕES: 160 mm
QUANTIDADE: 4 UNIDADES
NÚMERO DA PEÇA: 13

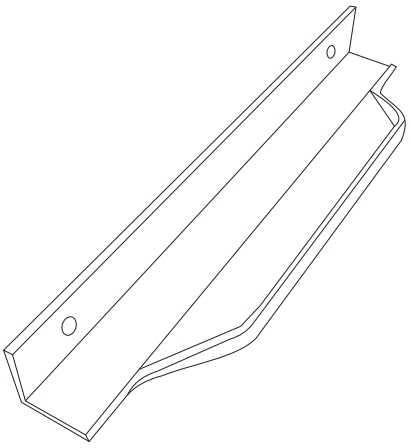

KIT COM 4 PÉS
CÓD: 43388
QUANTIDADE: 1 UNIDADE
NÚMERO DA PEÇA: 14

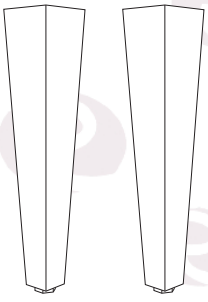

O KIT DE FERRAGEM ACOMPANHA O VOLUME

PEÇAS NO VOLUME - BALCÃO MENOR

PORTA
CÓD: 45221
DIMENSÕES: 613 x 383 x 12 mm
QUANTIDADE: 2 UNIDADES
NÚMERO DA PEÇA: 15

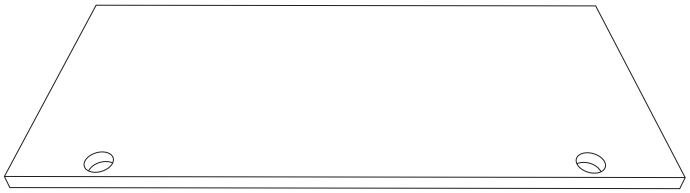

PRATELEIRA
CÓD: 45223
DIMENSÕES: 776 x 430 x 15 mm
QUANTIDADE: 16
NÚMERO DA PEÇA: 16

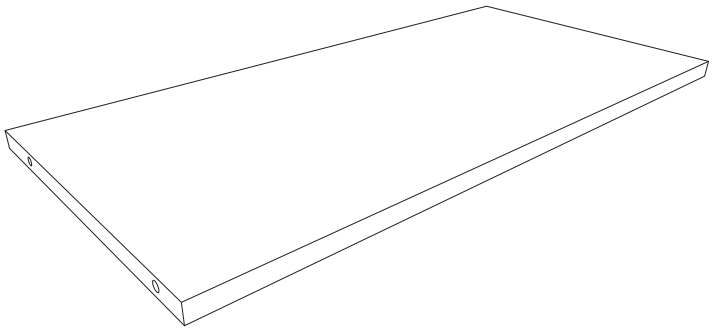

VISTA FRONTAL
CÓD: 45220
DIMENSÕES: 768 x 60 x 12 mm
QUANTIDADE: 1 UNIDADE
NÚMERO DA PEÇA: 17

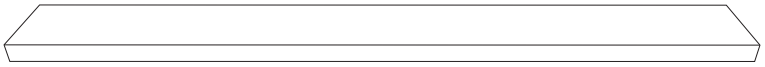

TAMPO
CÓD: 43472
DIMENSÕES: 800 x 450 x 15 mm
QUANTIDADE: 1 UNIDADE
NÚMERO DA PEÇA: 18

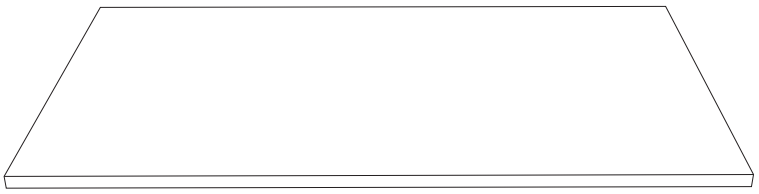

BASE
CÓD: 43473
DIMENSÕES: 800 x 450 x 15 mm
QUANTIDADE: 1 UNIDADE
NÚMERO DA PEÇA: 19

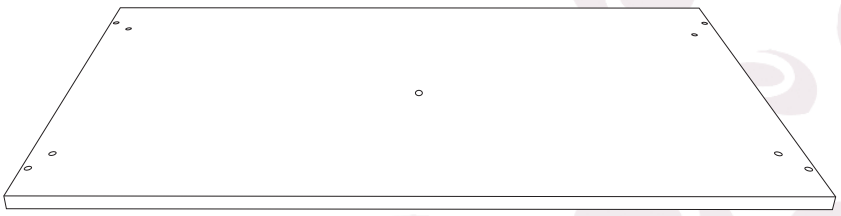

PEÇAS NO VOLUME - BALCÃO MENOR

LATERAL
CÓD: 45218
DIMENSÕES: 620 x 450 x 12 mm
QUANTIDADE: 2 UNIDADES
NÚMERO DA PEÇA: 20

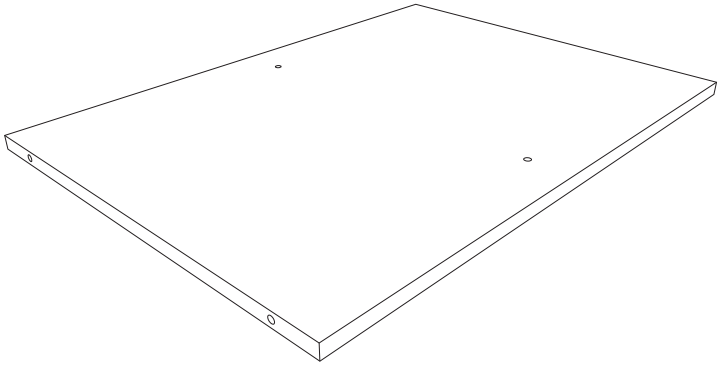

FUNDO COSTA HORIZONTAL
CÓD: 43428
DIMENSÕES: 790 x 320 x 2,5 mm
QUANTIDADE: 2 UNIDADES
NÚMERO DA PEÇA: 21

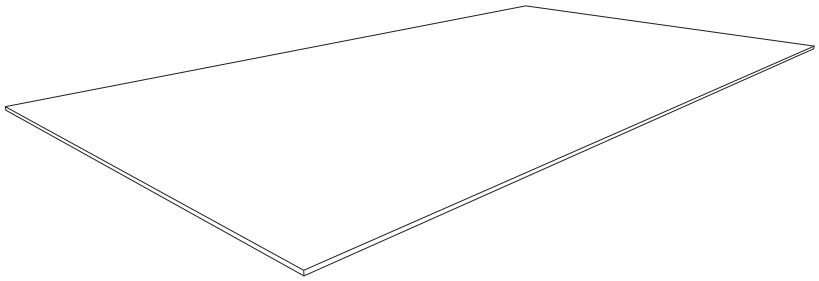

PUXADOR
CÓD: 43387
DIMENSÕES: 160 mm
QUANTIDADE: 2 UNIDADES
NÚMERO DA PEÇA: 22

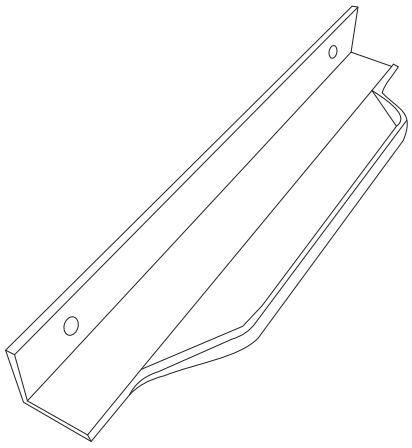

KIT COM 4 PÉS
CÓD: 43388
QUANTIDADE: 1 UNIDADE
NÚMERO DA PEÇA: 23

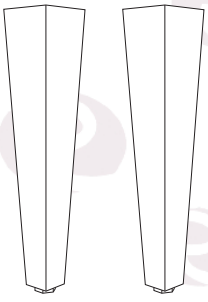

O KIT DE FERRAGEM ACOMPANHA O VOLUME

PEÇAS NO VOLUME - BALCÃO COM GAVETAS

FRENTE DE GAVETA
CÓD: 45262
DIMENSÕES: 381 x 200 x 12 mm
QUANTIDADE: 3 UNIDADES
NÚMERO DA PEÇA: 24

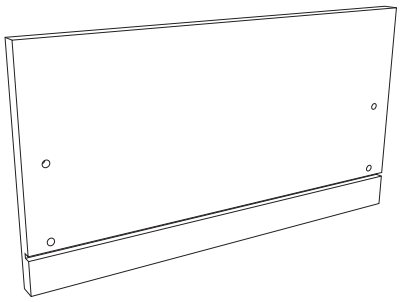

FUNDO COSTA HORIZONTAL
CÓD: 43428
DIMENSÕES: 790 x 320 x 2,5 mm
QUANTIDADE: 2 UNIDADES
NÚMERO DA PEÇA: 25

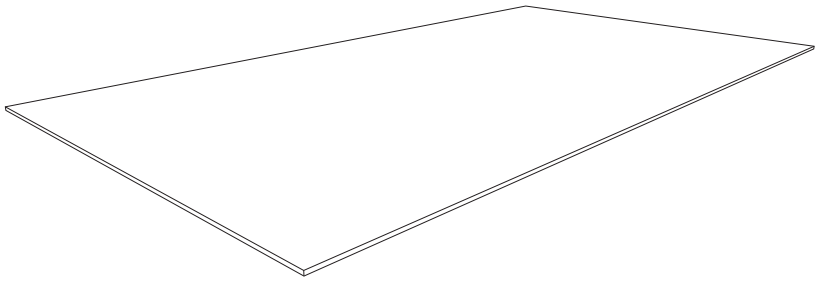

DIVISÃO/LATERAL
CÓD: 45258
DIMENSÕES: 620 x 450 x 12 mm
QUANTIDADE: 3 UNIDADES
NÚMERO DA PEÇA: 26

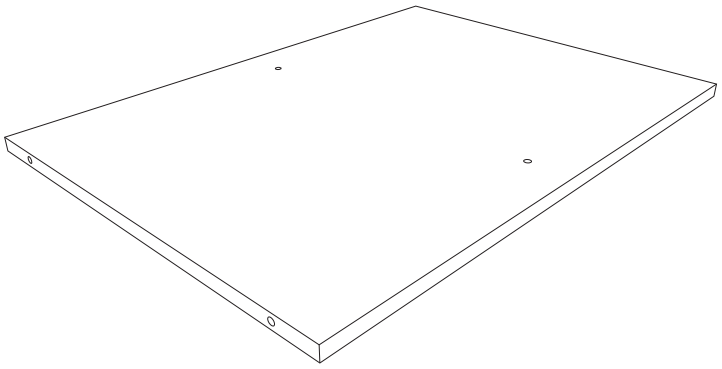

PRATELEIRA
CÓD: 45223
DIMENSÕES: 776 x 430 x 15 mm
QUANTIDADE: 1 UNIDADE
NÚMERO DA PEÇA: 27

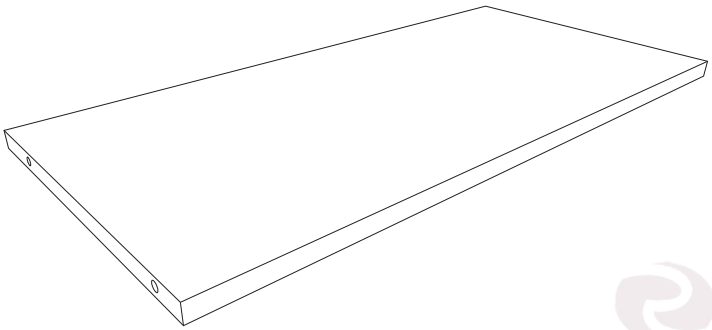

FUNDO DE GAVETA
CÓD: 45306
DIMENSÕES: 356 x 337 x 2,5 mm
QUANTIDADE: 3 UNIDADES
NÚMERO DA PEÇA: 28

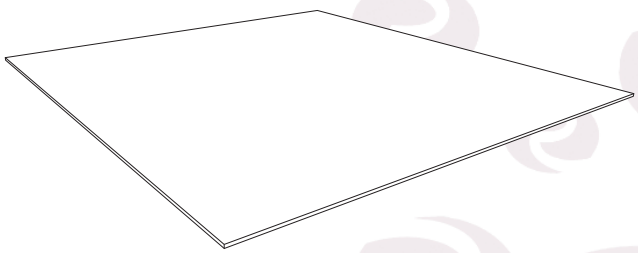

PEÇAS NO VOLUME - BALCÃO COM GAVETAS

BASE
CÓD: 43412
DIMENSÕES: 1200 x 450 x 15 mm
QUANTIDADE: 1 UNIDADE
NÚMERO DA PEÇA: 29

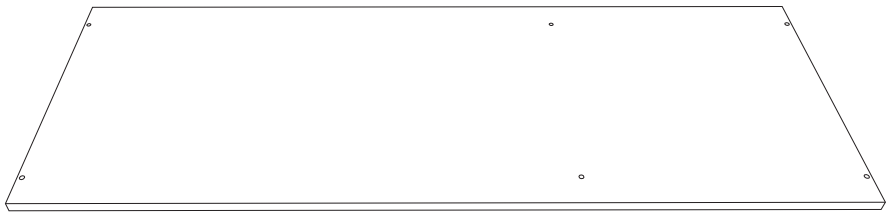

TAMPO
CÓD: 43411
DIMENSÕES: 1200 x 450 x 15 mm
QUANTIDADE: 1 UNIDADE
NÚMERO DA PEÇA: 30

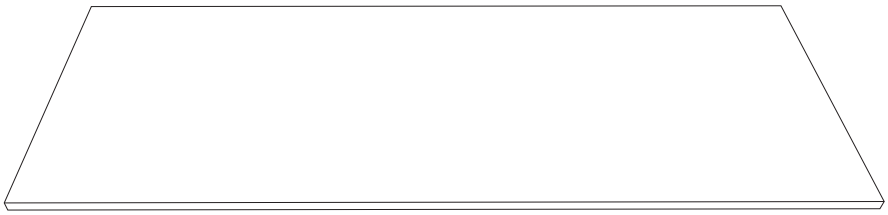

FUNDO COSTA VERTICAL
CÓD: 43429
DIMENSÕES: 645 x 405 x 2,5 mm
QUANTIDADE: 1 UNIDADE
NÚMERO DA PEÇA: 31

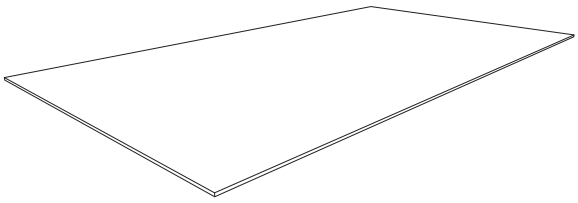

VISTA FRONTAL
CÓD: 45220
DIMENSÕES: 774 x 60 x 12 mm
QUANTIDADE: 1 UNIDADE
NÚMERO DA PEÇA: 32



PORTA
CÓD: 45221
DIMENSÕES: 613 x 383 x 12 mm
QUANTIDADE: 2 UNIDADES
NÚMERO DA PEÇA: 33

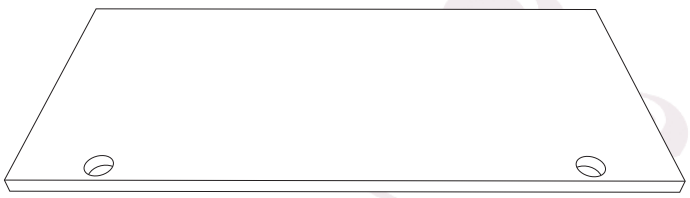

PEÇAS NO VOLUME - BALCÃO COM GAVETAS

TRASEIRO DE GAVETA
CÓD: 45265
DIMENSÕES: 339 x 80 x 12 mm
QUANTIDADE: 3 UNIDADES
NÚMERO DA PEÇA: 34

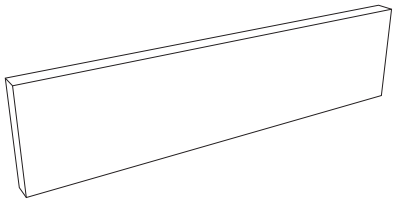

LATERAL DE GAVETA
CÓD: 45265
DIMENSÕES: 350 x 120 x 15 mm
QUANTIDADE: 6 UNIDADES
NÚMERO DA PEÇA: 35

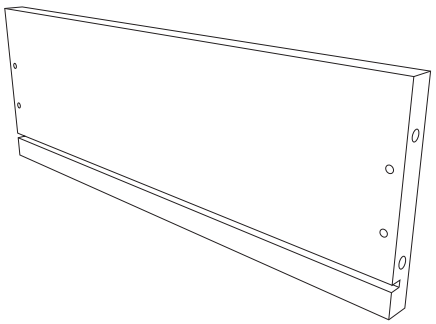

CORREDIÇA TELESCÓPICA
CÓD: 27991
DIMENSÕES: 300
QUANTIDADE: 3 PARES
NÚMERO DA PEÇA: 36

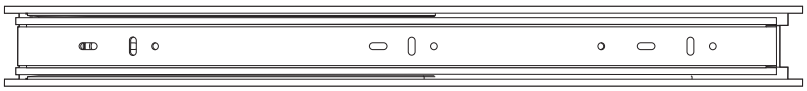

PUXADOR
CÓD: 43892
DIMENSÕES: 128 mm
QUANTIDADE: 5 UNIDADES
NÚMERO DA PEÇA: 37

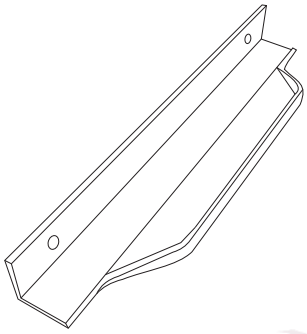

KIT COM 5 PÉS
CÓD: 43411
QUANTIDADE: 1 UNIDADE
NÚMERO DA PEÇA: 38

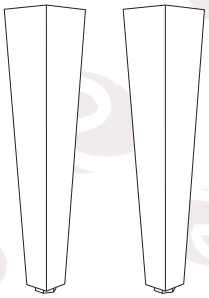

O KIT DE FERRAGEM ACOMPANHA O VOLUME

PEÇAS NO VOLUME - MÓDULO AÉREO MENOR

FUNDO COSTA HORIZONTAL
CÓD: 43428
DIMENSÕES: 790 x 320 x 2,5 mm
QUANTIDADE: 2 UNIDADES
NÚMERO DA PEÇA: 41

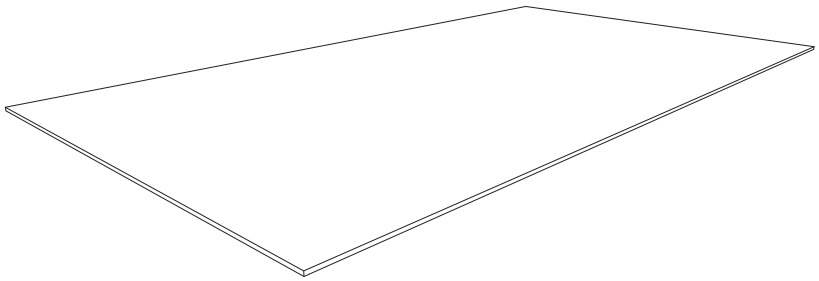

LATERAL
CÓD: 45231
DIMENSÕES: 650 x 290 x 12 mm
QUANTIDADE: 2 UNIDADES
NÚMERO DA PEÇA: 42

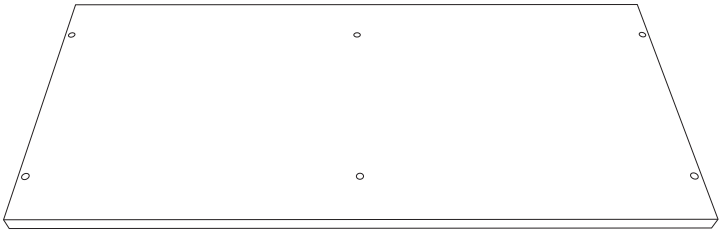

BASE
CÓD: 45255
DIMENSÕES: 776 x 290 x 15 mm
QUANTIDADE: 1 UNIDADE
NÚMERO DA PEÇA: 43

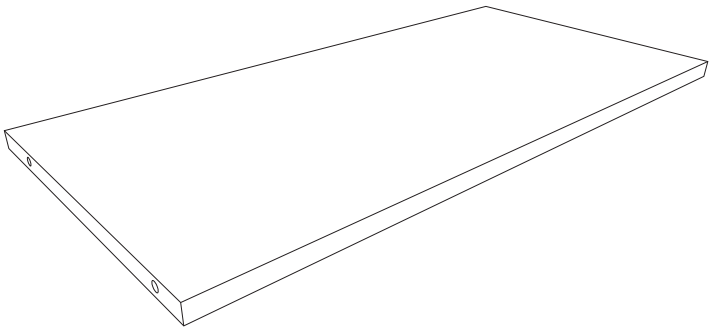

PORTA
CÓD: 45221
DIMENSÕES: 613 x 383 x 12 mm
QUANTIDADE: 2 UNIDADES
NÚMERO DA PEÇA: 44

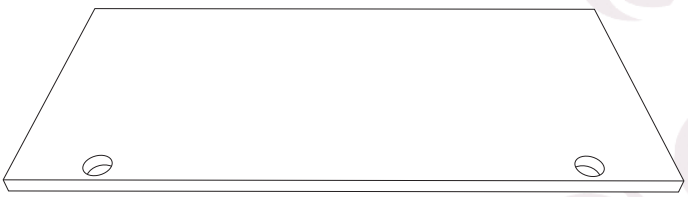

PEÇAS NO VOLUME - MÓDULO AÉREO MENOR

TAMPO
CÓD: 45227
DIMENSÕES: 776 x 290 x 15 mm
QUANTIDADE: 1 UNIDADE
NÚMERO DA PEÇA: 45

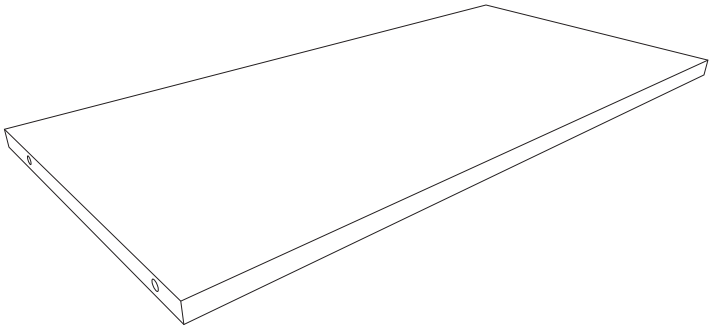

PRATELEIRA
CÓD: 45229
DIMENSÕES: 776 x 270 x 15 mm
QUANTIDADE: 1 UNIDADE
NÚMERO DA PEÇA: 46

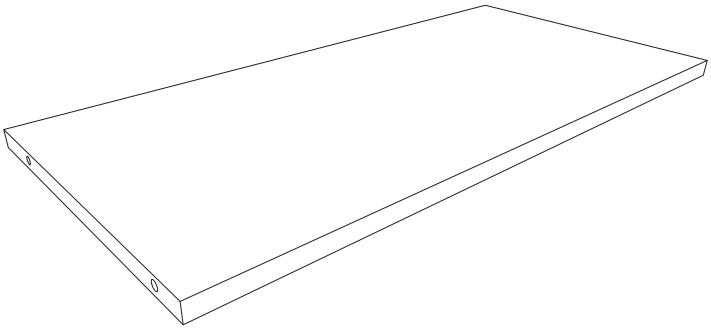

PUXADOR
CÓD: 43892
DIMENSÕES: 128 mm
QUANTIDADE: 2 UNIDADES
NÚMERO DA PEÇA: 47

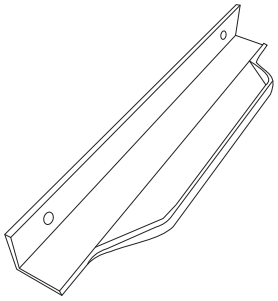

O KIT DE FERRAGEM ACOMPANHA O VOLUME

PEÇAS NO VOLUME - MÓDULO AÉREO MAIOR

DIVISÃO
CÓD: 45240
DIMENSÕES: 620 x 290 x 12 mm
QUANTIDADE: 1 UNIDADE
NÚMERO DA PEÇA: 48

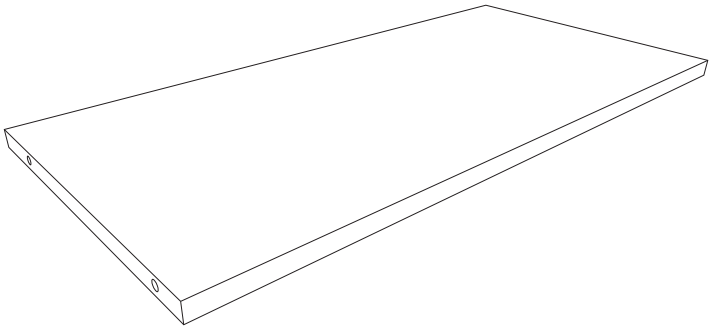

FUNDO COSTA HORIZONTAL
CÓD: 43428
DIMENSÕES: 790 x 320 x 2,5 mm
QUANTIDADE: 2 UNIDADES
NÚMERO DA PEÇA: 49

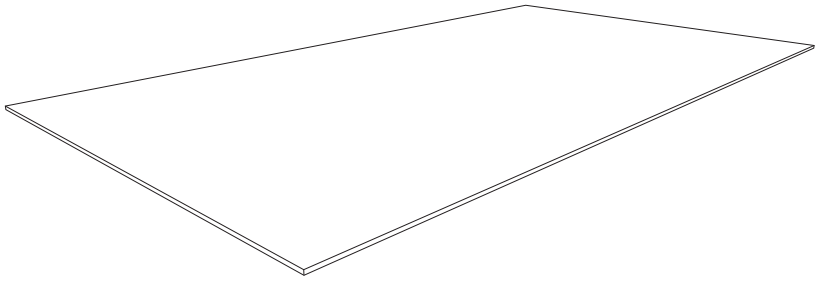

BASE
CÓD: 45233
DIMENSÕES: 1176 x 290 x 15 mm
QUANTIDADE: 1 UNIDADE
NÚMERO DA PEÇA: 50

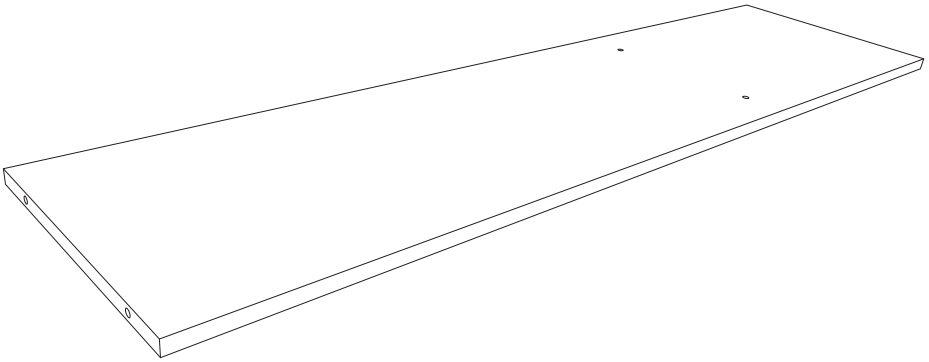

LATERAL
CÓD: 45231
DIMENSÕES: 650 x 290 x 12 mm
QUANTIDADE: 2 UNIDADES
NÚMERO DA PEÇA: 51

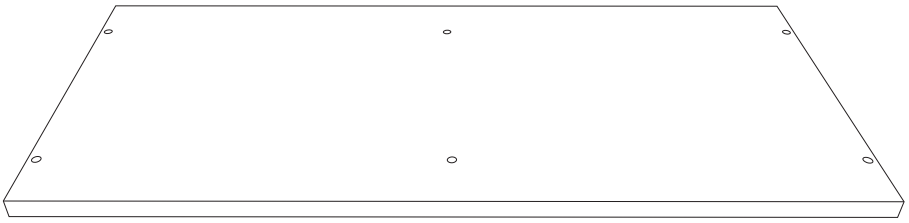

PRATELEIRA MENOR
CÓD: 45237
DIMENSÕES: 388 x 270 x 15 mm
QUANTIDADE: 1 UNIDADE
NÚMERO DA PEÇA: 52

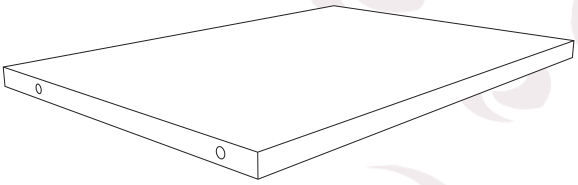

PEÇAS NO VOLUME - MÓDULO AÉREO MAIOR

TAMPO
CÓD: 45235
DIMENSÕES: 1176 x 290 x 15 mm
QUANTIDADE: 1 UNIDADE
NÚMERO DA PEÇA: 53

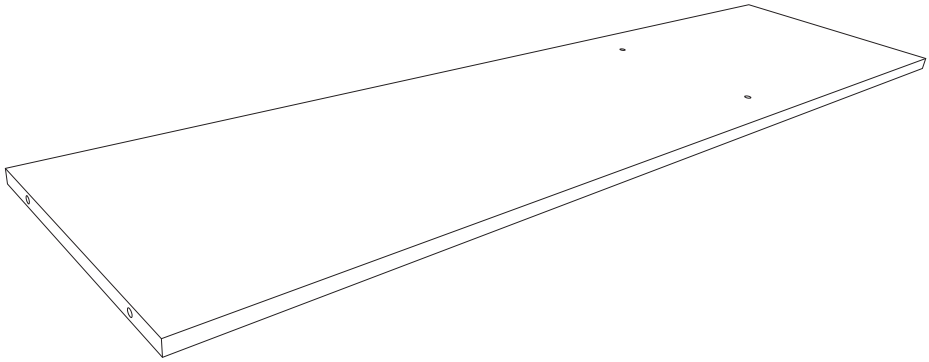

FUNDO COSTA VERTICAL
CÓD: 43429
DIMENSÕES: 645 x 405 x 2,5 mm
QUANTIDADE: 1 UNIDADE
NÚMERO DA PEÇA: 54

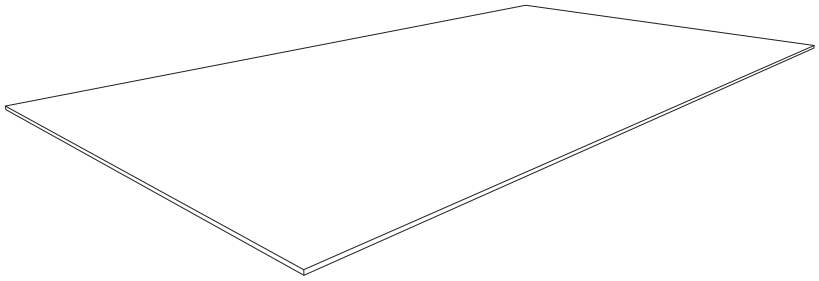

PRATELEIRA
CÓD: 45229
DIMENSÕES; 776 x 270 x 15 mm
QUANTIDADE: 1 UNIDADE
NÚMERO DA PEÇA: 55

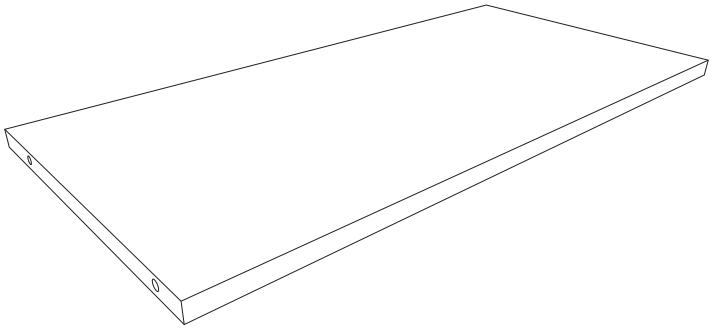

PORTA
CÓD: 45221
DIMENSÕES: 613 x 383 x 12 mm
QUANTIDADE: 3 UNIDADES
NÚMERO DA PEÇA: 56

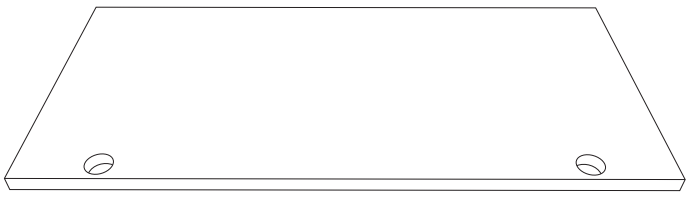

PUXADOR
CÓD: 43892
DIMENSÕES: 128 mm
QUANTIDADE: 3 UNIDADES
NÚMERO DA PEÇA: 57

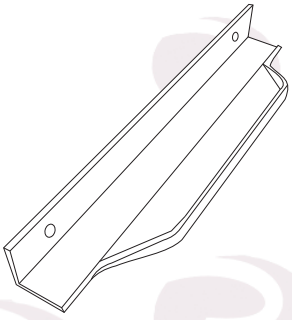

O KIT DE FERRAGEM ACOMPANHA O VOLUME

KIT FERRAGEM - TORRE QUENTE

A	**CÓD: 15384**	 PARAFUSO 5 x 65 CAB. FLANG.	2 UN
B	**CÓD: 15395**	 PARAFUSO 5 x 50 CAB. PHILIPS SOBERBA	32 UN
C	**CÓD: 15353**	 PARAFUSO 3,5 x 20 CAB. CHATA	6 UN
D	**CÓD: 15365**	 PARAFUSO 3,5 x 12 CAB. FLANG.	60 UN
E	**CÓD: 15361**	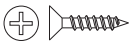 PARAFUSO 3,5 x 12 CAB. CHATA	12 UN
F	**CÓD: 15383**	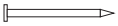 PREGO 10 x 10	65 UN
G	**CÓD: 15442**	 GARRA PARA FUNDO COSTA	15 UN
H	**CÓD: 15479**	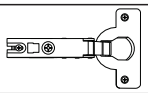 DOBRADIÇA	8 UN
I	**CÓD: 15419**	 CONECTOR DE MONTAGEM	6 UN
J		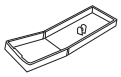 CAPA PARA CANTONEIRA L	2 UN
K		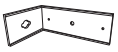 CANTONEIRA L	2 UN
L	**CÓD: 15478**	 CALÇO	8 UN
M	**CÓD: 15434**	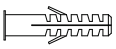 BUCHA PLÁSTICA	2 UN
N	**CÓD: 44333**	 BATENTE PARA PORTA	2 UN
O	**CÓD: 41293**	 CALÇO PARA DOBRADIÇA	8 UN

KIT FERRAGEM - BALCÃO MENOR

A	**CÓD: 15395**	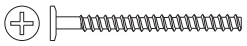	12 UN
	PARAFUSO 5 x 50 CAB. PHILIPS SOBERBA		
B	**CÓD: 15353**		6 UN
	PARAFUSO 3,5 x 20 CAB. CHATA		
C	**CÓD: 15365**		46 UN
	PARAFUSO 3,5 x 12 CAB. FLANG.		
D	**CÓD: 15361**		6 UN
	PARAFUSO 3,5 x 12 CAB. CHATA		
E	**CÓD: 15383**		35 UN
	PREGO 10 x 10		
F	**CÓD: 15442**		6 UN
	GARRA PARA FUNDO COSTA		
G	**CÓD: 15479**	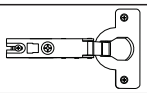	4 UN
	DOBRADIÇA		
H	**CÓD: 15419**		7 UN
	CONECTOR DE MONTAGEM		
I	**CÓD: 15478**		4 UN
	CALÇO		
J	**CÓD: 44333**		1 UN
	BATENTE PARA PORTA		
K	**CÓD: 44333**		4 UN
	CALÇO PARA DOBRADIÇA		

KIT FERRAGEM - BALCÃO COM GAVETAS

A	**CÓD: 15395**	 PARAFUSO 5 x 50 CAB PHLIPS SOBERBA	15 UN
B	**CÓD: 4894**	 PARAFUSO 3,5 x 35 CAB. CHATA	12 UN
C	**CÓD: 15353**	 PARAFUSO 3,5 x 20 CAB. CHATA	6 UN
D	**CÓD: 15365**	 PARAFUSO 3,5 x 12 CAB. FLANG.	87 UN
E	**CÓD: 15361**	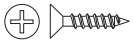 PARAFUSO 3,5 x 12 CAB. CHATA	36 UN
F	**CÓD: 15383**	 PREGO 10 x 1O	50 UN
G	**CÓD: 15442**	 GARRA PARA PREGAR COSTAS	14 UN
H	**CÓD: 15479**	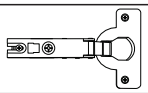 DOBRADIÇA	4 UN
I	**CÓD: 15419**	 CONECTOR DE MONTAGEM	15 UN
J	**CÓD: 15344**	 CAVILHA 6 x 30	12 UN
K	**CÓD: 15478**	 CALÇO	4 UN
L	**CÓD: 44333**	 BATENTE PARA PORTA	1 UN
M	**CÓD: 41293**	 CALÇO PARA DOBRADIÇA	4 UN
N	**CÓD: 27336**	 TAPA FURO ADESIVO 15 MM	6 UN

KIT FERRAGEM - MÓDULO AÉREO MENOR

A	**CÓD: 15384**	 PARAFUSO 5 x 65 CAB. FLANG.	4 UN
B	**CÓD: 15395**	 PARAFUSO 5 x 50 CAB. PHILIPS SOBERBA	12 UN
C	**CÓD: 15353**	 PARAFUSO 3,5 x 20 CAB. CHATA	6 UN
D	**CÓD: 15365**	 PARAFUSO 3,5 x 12 CAB. FLANG	18 UN
E	**CÓD: 15351**	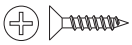 PARAFUSO 3,5 x 12 CAB. CHATA	12 UN
F	**CÓD: 15383**	PREGO 10 x 10	35 UN
G	**CÓD: 15442**	 GARRA PARA FUNDO COSTA	6 UN
H	**CÓD: 15479**	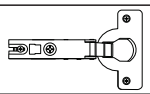 DOBRADIÇA	4 UN
I		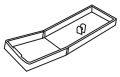 CAPA PARA CANTONEIRA	4 UN
J		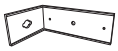 CANTONEIRA L	4 UN
K	**CÓD: 15478**	 CALÇO	4 UN
L	**CÓD: 15434**	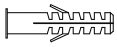 BUCHA PLÁSTICA	4 UN
M	**CÓD: 44333**	 BATENTE PARA PORTA	1 UN
N	**CÓD: 41293**	 CALÇO PARA DOBRADIÇA	4 UN

KIT FERRAGEM - MÓDULO AÉREO MAIOR

A	**CÓD: 15384**	PARAFUSO 5 x 65 CAB. FLANG. 	4 UN
B	**CÓD: 15395**	PARAFUSO 5 x 50 CAB. PHILIPS SOBERBA 	18 UN
C	**CÓD: 15353**	PARAFUSO 3,5 x 20 CAB. CHATA 	6 UN
D	**CÓD: 15365**	PARAFUSO 3,5 x 12 CAB. FLANG. 	32 UN
E	**CÓD: 15361**	PARAFUSO 3,5 x 12 CAB. CHATA 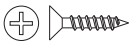	16 UN
F	**CÓD: 15383**	PREGO 10 x 10 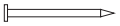	45 UN
G	**CÓD: 15442**	GARRA PARA FUNDO COSTA 	10 UN
H	**CÓD: 15479**	DOBRADIÇA 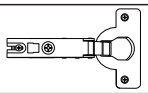	6 UN
I	**CÓD: 15419**	CONECTOR DE MONTAGEM 	1 UN
J		CAPA PARA CANTONEIRA L 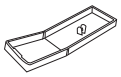	4 UN
K		CANTONEIRA L 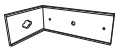	4 UN
L	**CÓD: 15478**	CALÇO 	6 UN
M	**CÓD: 15434**	BUCHA PLÁSTICA 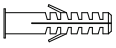	4 UN
N	**CÓD: 44333**	BATENTE PARA PORTA 	2 UN
O	**CÓD: 41293**	CALÇO PARA DOBRADIÇA 	6 UN

Montagem da Torre Quente.

1° PASSO:

1. Posicione a LATERAL MAIOR (1) alinhada à PRATELEIRA SUPERIOR (8) e realize a fixação utilizando os PARAFUSOS (B).

2. Posicione o TAMPO SUPERIOR MAIOR (10) entre as LATERAIS MAIORES (1 e 5), assegurando o correto alinhamento dos componentes, e efetue a fixação utilizando os PARAFUSOS (B).

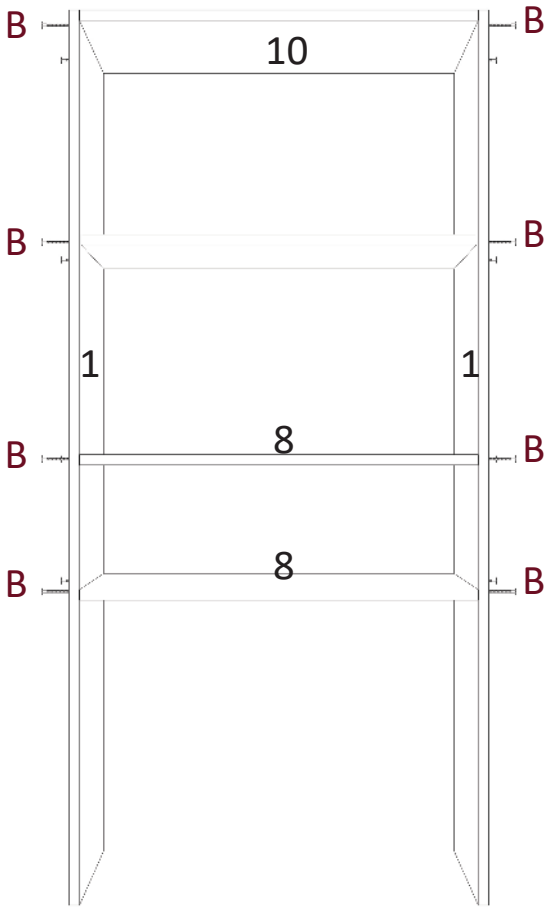

FERRAGEM	
B	PARAFUSO 5 x 50 CAB. PHILIPS SOBERBA

Montagem da Torre Quente.

2° PASSO:

1. Posicione a BASE (12) na LATERAL MAIOR (1) e realize a fixação de baixo para cima utilizando os PARAFUSOS (B).

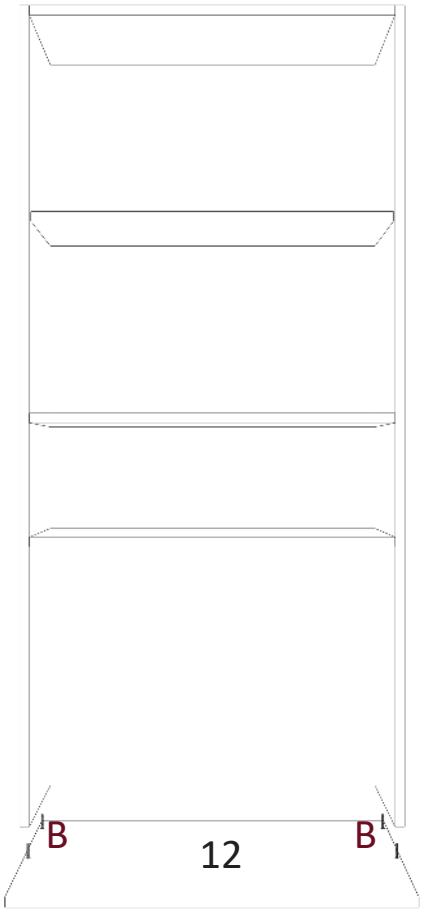

FERRAGEM	
B	PARAFUSO 5 x 50 CAB. PHILIPS SOBERBA

Montagem da Torre Quente.
3° PASSO:

1. Posicione a BASE (12) na LATERAL (2), alinhando os pontos de fixação, e realize a montagem utilizando os PARAFUSOS (B).

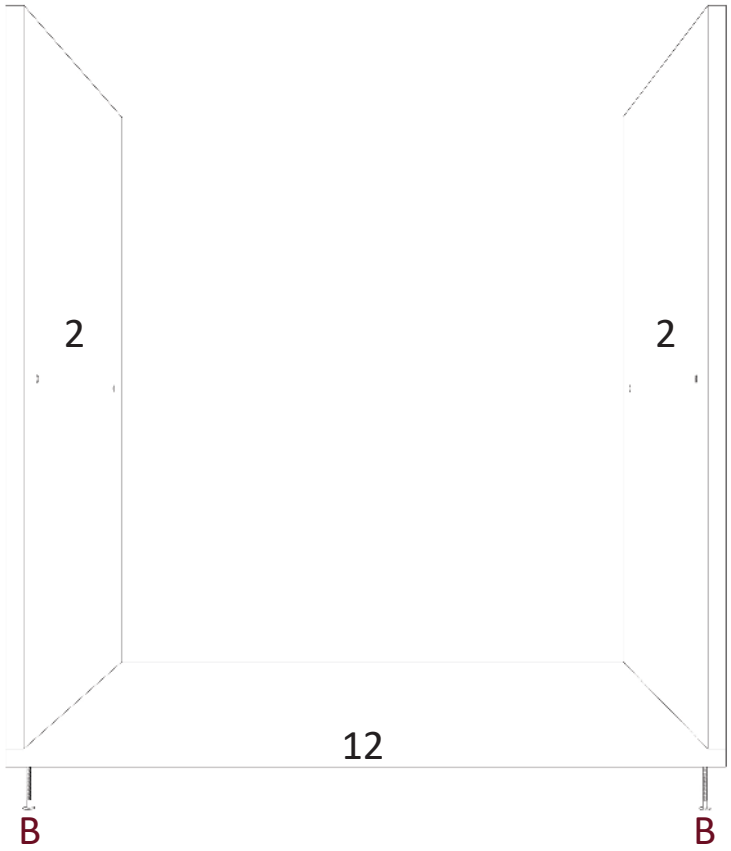

FERRAGEM	
B	PARAFUSO 5 x 50 CAB. PHILIPS SOBERBA

Montagem da Torre Quente.
4° PASSO:

1. Antes da instalação, posicione a VISTA FRONTAL (7) com um recuo de 20 mm em relação à face frontal das laterais. Em seguida, realize a fixação às laterais utilizando os CONECTORES DE MONTAGEM (I) em conjunto com os PARAFUSOS (D).

2. Instale 2 (dois) CONECTORES DE MONTAGEM (I) em cada LATERAL (2), realizando a fixação com os PARAFUSOS (D). Posicione a PRATELEIRA (4) entre as laterais, alinhando os pontos de fixação, e efetue a montagem utilizando os PARAFUSOS (B).

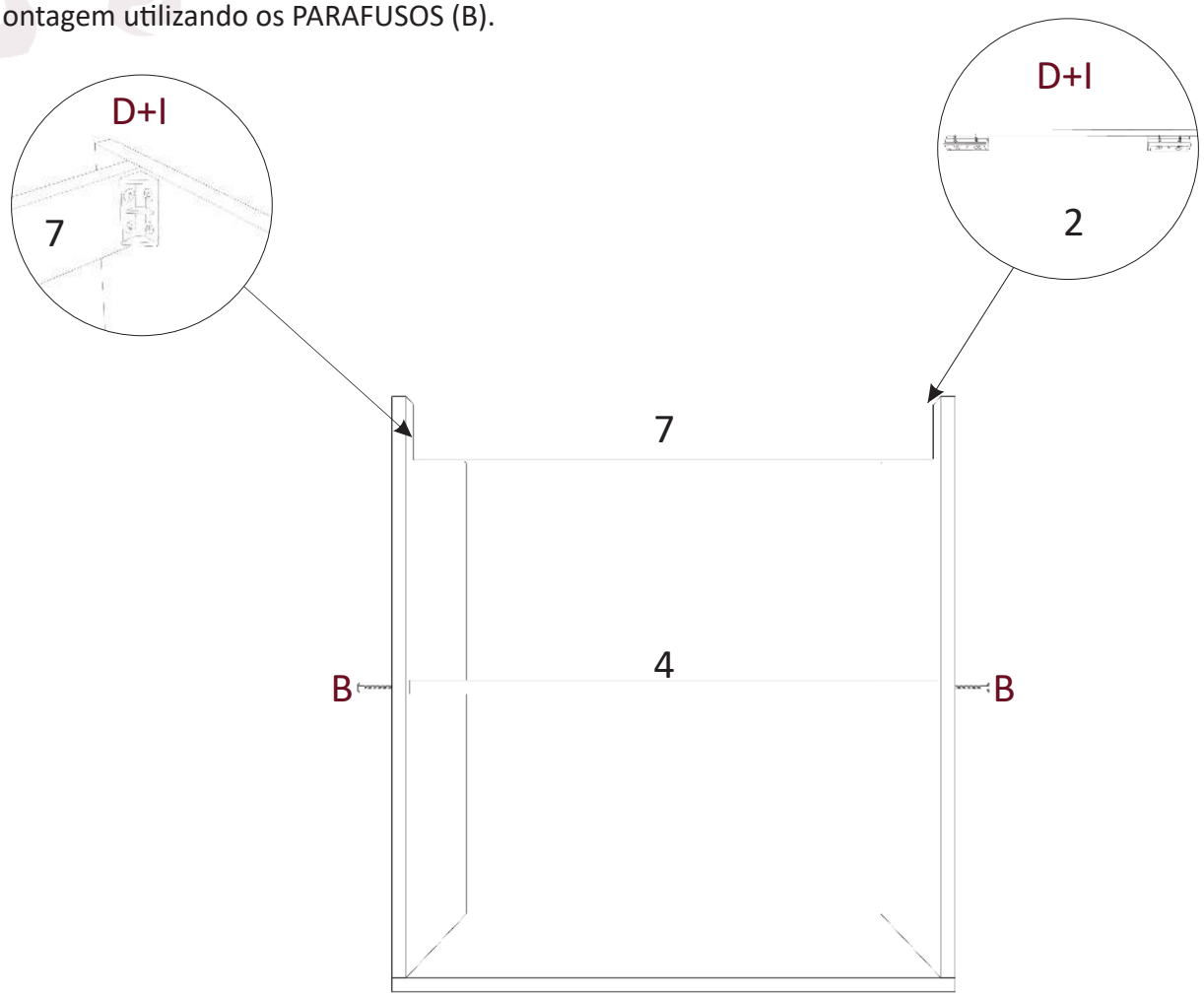

FERRAGEM	
B	PARAFUSO 5 x 50 CAB. PHILIPS SOBERBA
D	PARAFUSO 3,5 x 12 CAB. FLANG.
I	CONECTOR DE MONTAGEM

Montagem da Torre Quente.
5° PASSO:

1. Posicione o conjunto inferior em relação ao conjunto superior, alinhando os pontos de união, e realize a fixação utilizando os CONECTORES DE MONTAGEM (I) previamente instalados em conjunto com os PARAFUSOS (D).

2. Posicione os PÉS (14) na BASE (12), alinhando os pontos de fixação, e efetue a montagem utilizando os PARAFUSOS (B).

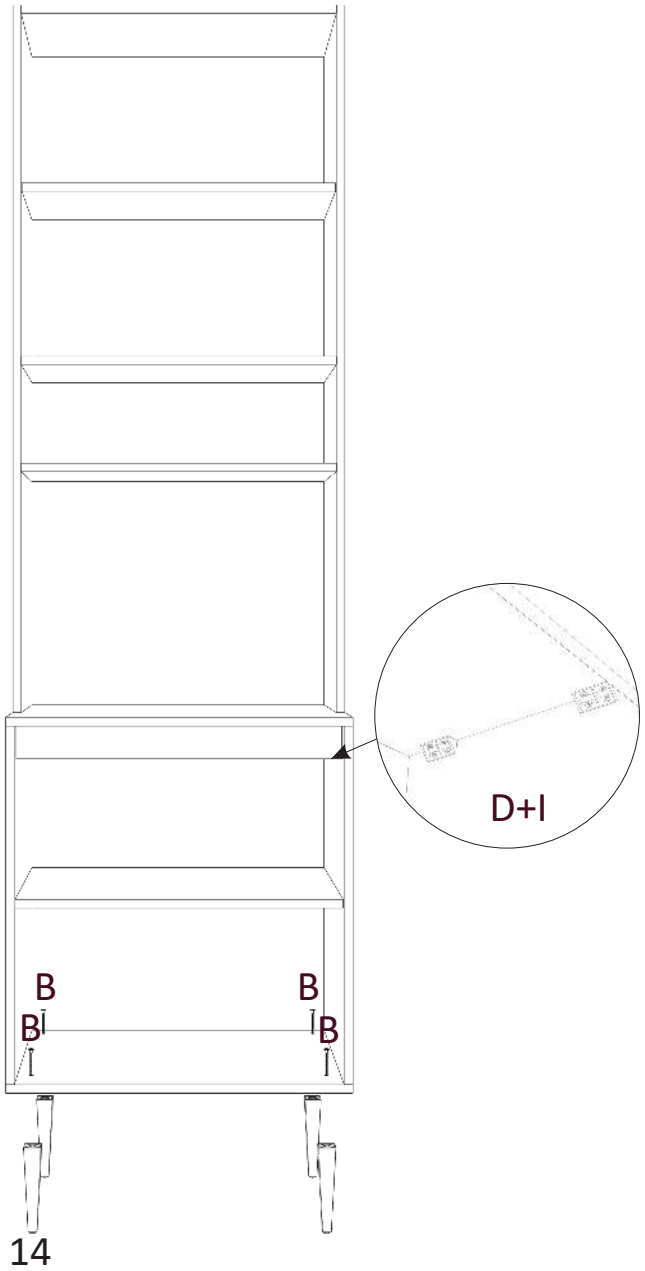

FERRAGEM	
B	PARAFUSO 5 x 50 CAB. PHILIPS SOBERBA
D	PARAFUSO 3,5 x 12 CAB. FLANG.
I	CONECTOR DE MONTAGEM

Montagem da Torre Quente.
6° PASSO:

1. Instale um BATENTE PARA PORTA (N) no TAMPO (3) e outro na VISTA FRONTAL (7), realizando a fixação com os PARAFUSOS (D).

2. Posicione as CANTONEIRAS "L" (K) nas laterais maiores e efetue a fixação utilizando os PARAFUSOS (E).
Importante: Para que o móvel seja fixado à parede, utilize os PARAFUSOS (A) para essa instalação.

3. Monte as DOBRADIÇAS (H) nos CALÇOS (L+O) utilizando os parafusos fornecidos no kit. Em seguida, realize a fixação das dobradiças já montadas nas portas. Colocar a porta 18 mm para dentro da lateral.

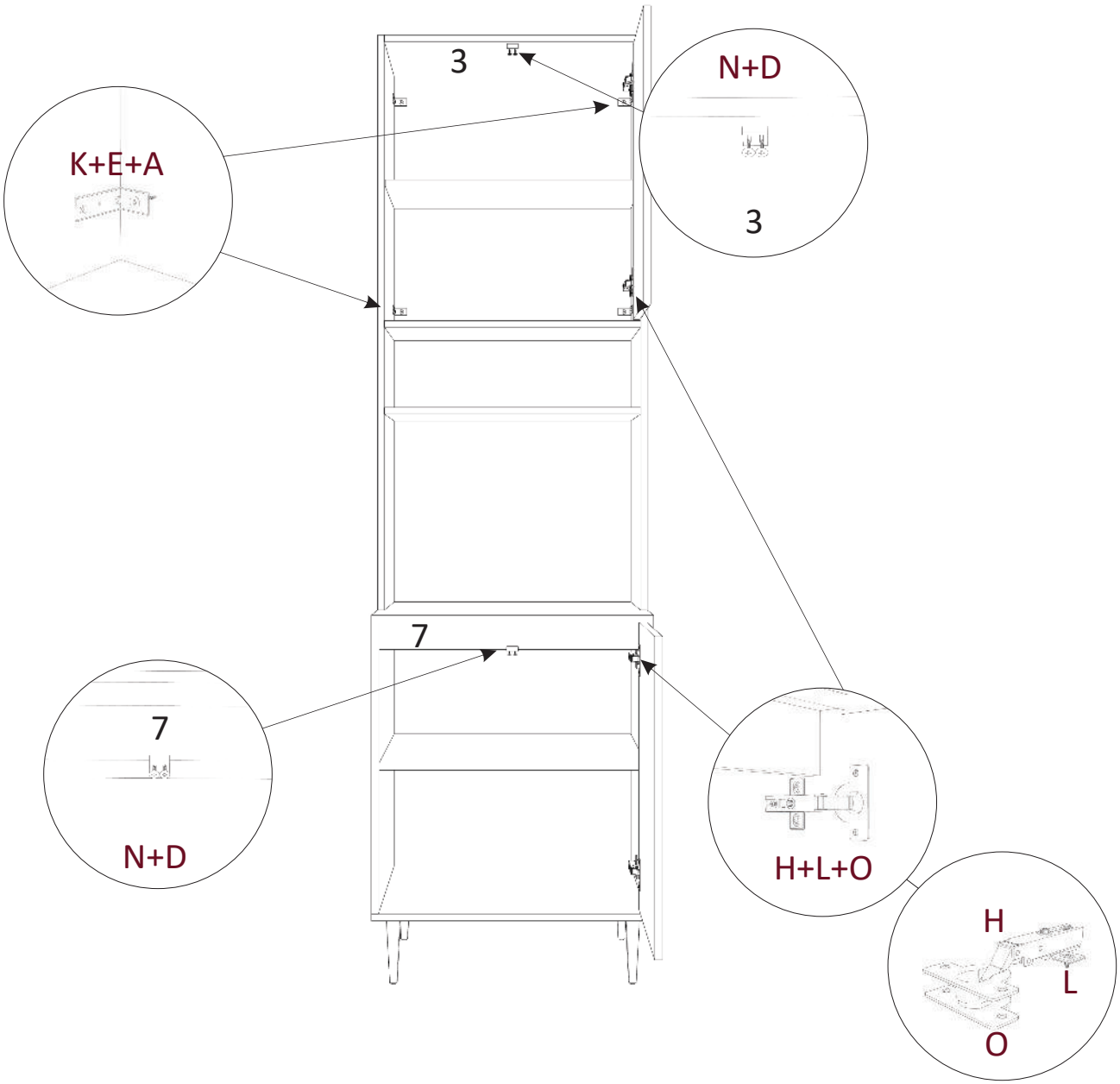

FERRAGEM		
A PARAFUSO 5 x 65 CAB. FLANG.	H DOBRADIÇA	N BATENTE PARA PORTA
D PARAFUSO 3,5 x 12 CAB. FLANG.	K CANTONEIRA L	O CALÇO PARA DOBRADIÇA
E PARAFUSO 3,5 x 12 CAB. CHATA	L CALÇO	

Montagem da Torre Quente.
7° PASSO:

1. Posicione os FUNDOS COSTA MAIOR E MENOR (6 e 11), assegurando o correto alinhamento do conjunto, e realize a fixação utilizando os PREGOS 10 × 10 (F) em conjunto com as GARRAS (G).

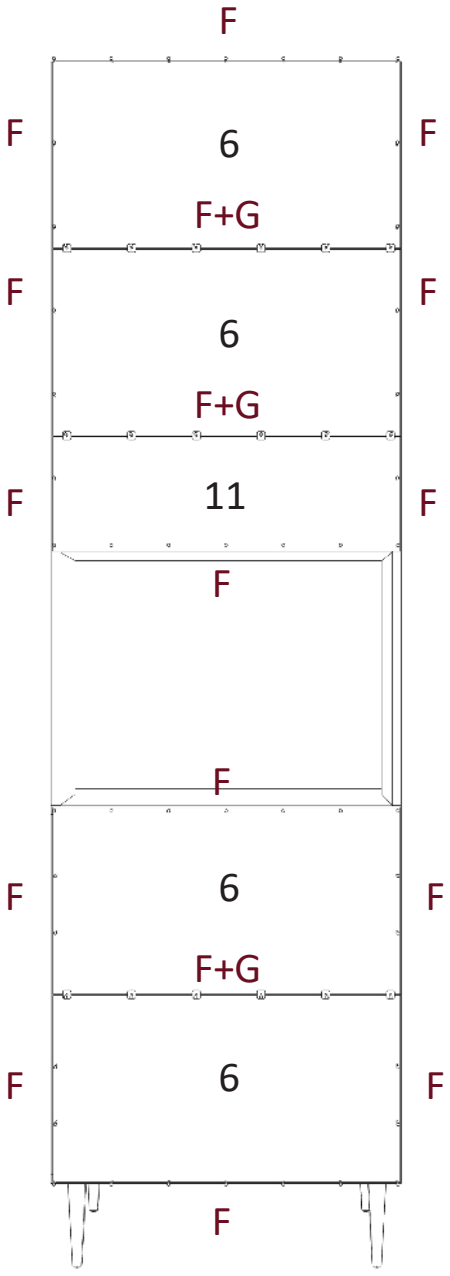

FERRAGEM	
F	PREGO 10 x 10
G	GARRA PARA FUNDO COSTA

Montagem da Torre Quente.
8° PASSO:

1. Fixe os PUXADORES (13) nas portas utilizando o PARAFUSO (D).

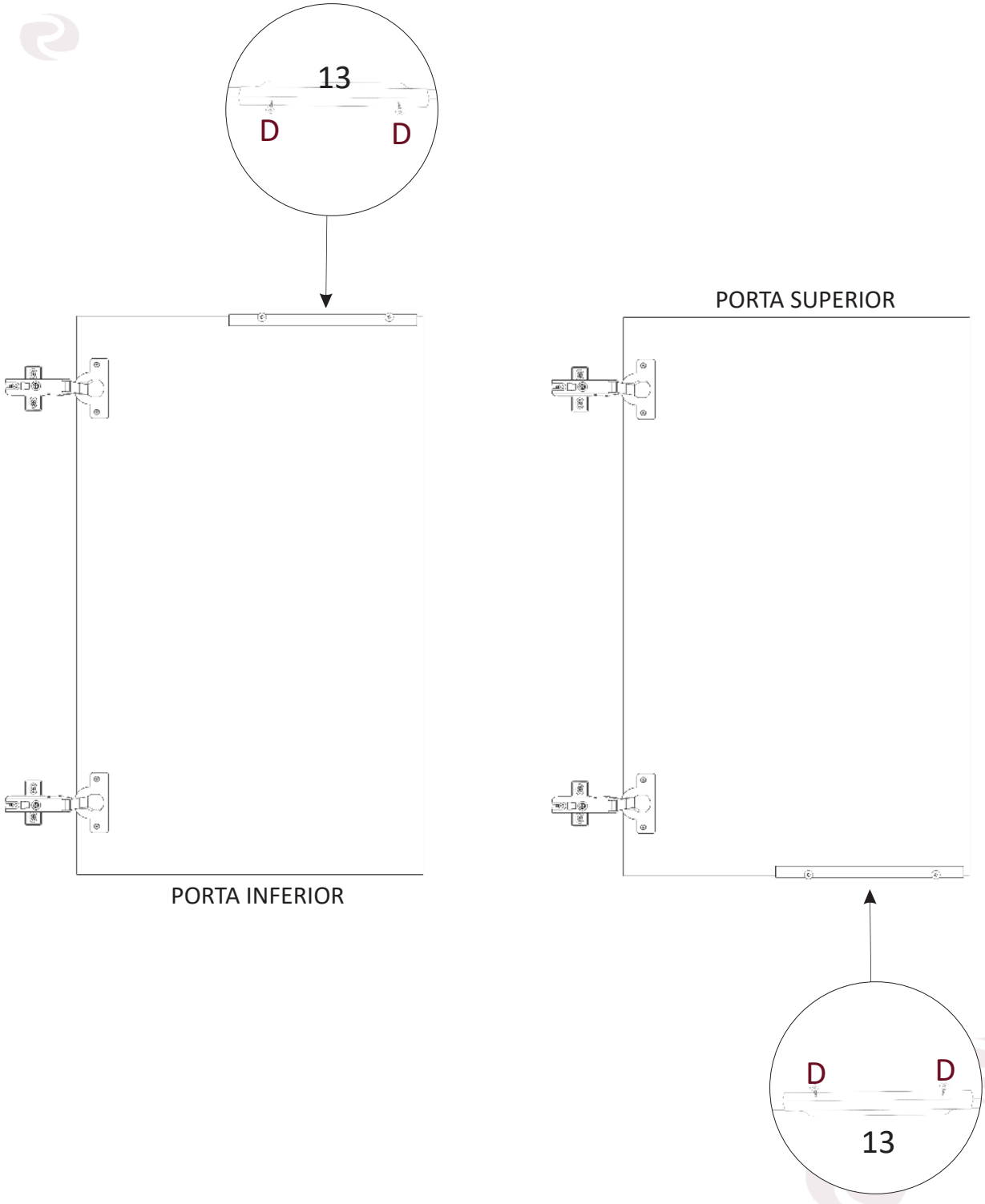

FERRAGEM	
D	PARAFUSO 3,5 x 12 CAB. FLANG.

Montagem do Balcão Menor.

1° PASSO:

1. Posicione a LATERAL (20) sobre a BASE (19), alinhando corretamente os pontos de fixação. Em seguida, fixe as peças utilizando os PARAFUSOS (B).

2. Na sequência, posicione a PRATELEIRA (16), alinhando-a aos furos correspondentes, e realize sua fixação utilizando os PARAFUSOS (B).

3. Posicione os PÉS (23) nos respectivos pontos de fixação da BASE (19) e fixe-os utilizando os PARAFUSOS (B). Certifique-se de que todos os parafusos estejam devidamente apertados para garantir a estabilidade do conjunto.

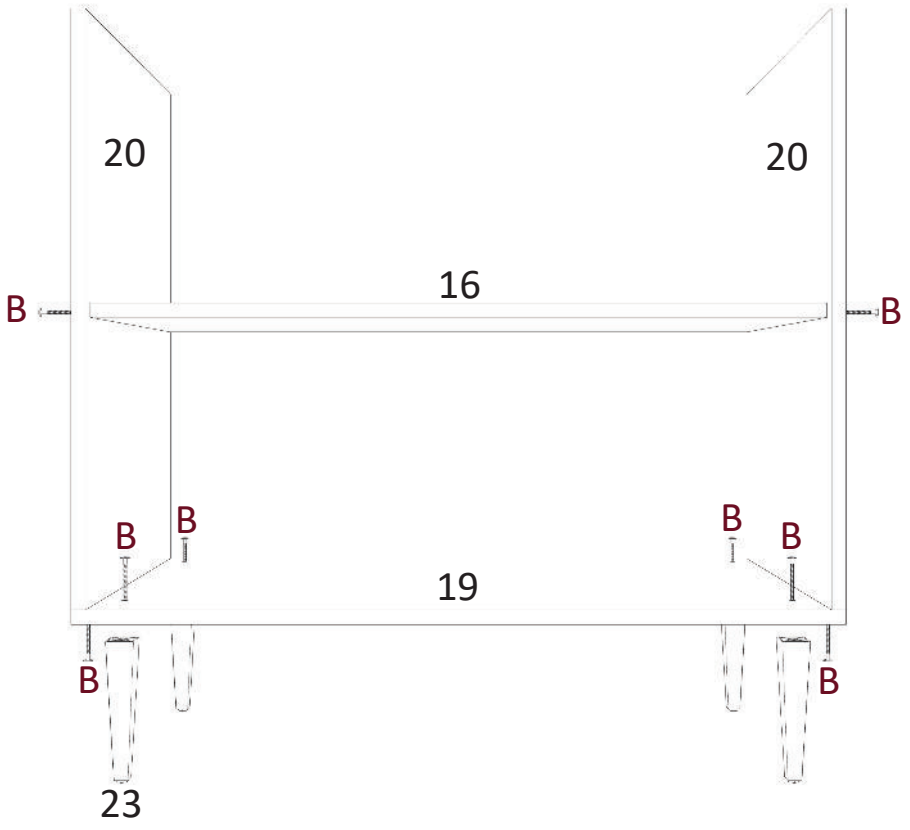

FERRAGEM	
B	PARAFUSO 5 x 50 CAB. PHILIPS SOBERBA

Montagem do Balcão Menor.
2° PASSO:

1. Posicione a VISTA FRONTAL (17) entre as laterais, mantendo um recuo de 20 mm em relação à face frontal do conjunto. Em seguida, realize a fixação utilizando o CONECTOR DE MONTAGEM (H) em conjunto com o PARAFUSO (C).

2. Instale 2 (dois) CONECTORES DE MONTAGEM (H) em cada lateral, fixando-os com os PARAFUSOS (C). Na sequência, posicione o TAMPO (18) sobre a estrutura, alinhando-o aos conectores, e realize sua fixação utilizando os PARAFUSOS (C).

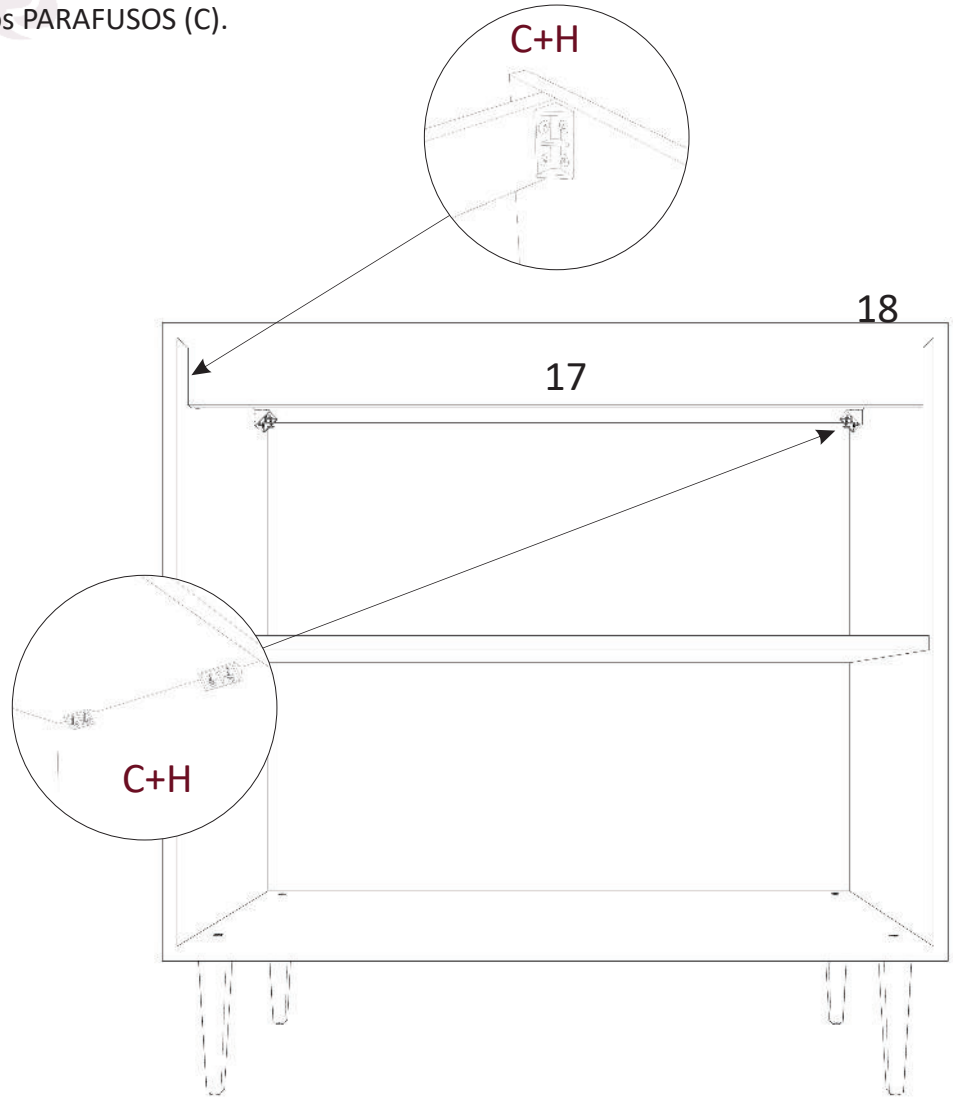

FERRAGEM	
C	PARAFUSO 3,5 x 12 CAB. FLANG.
H	CONECTOR DE MONTAGEM

Montagem do Balcão Menor.
3° PASSO:

1. Posicione o FUNDO COSTA HORIZONTAL (21) na parte posterior do conjunto, alinhando-o corretamente às extremidades da estrutura. Em seguida, realize a fixação utilizando os PREGOS 10 × 10 (E) em conjunto com as GARRAS PARA FUNDO COSTA (F), distribuindo os pontos de fixação de maneira uniforme para garantir o correto posicionamento e a estabilidade da peça.

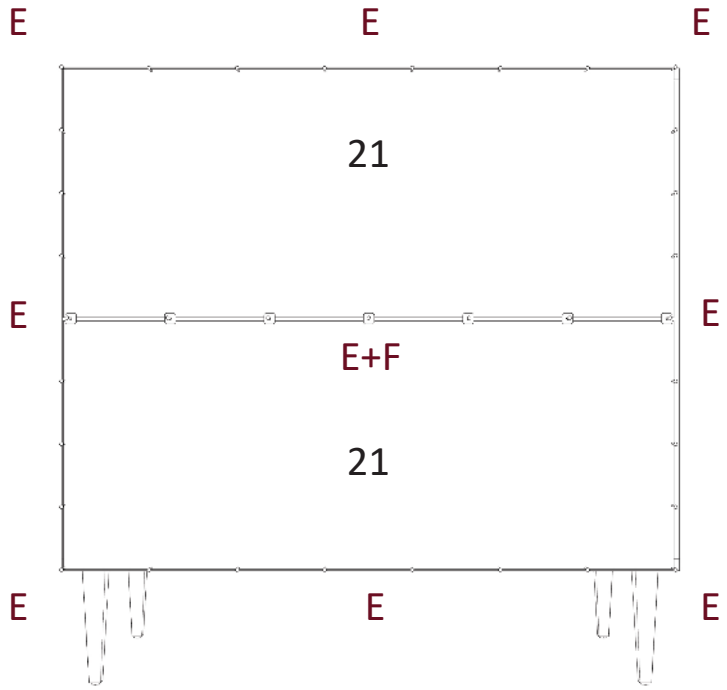

FERRAGEM	
E	 PREGO 10 x 10
F	 GARRA PARA FUNDO COSTA

Montagem do Balcão Menor.
4° PASSO:

1.Realize a montagem da DOBRADIÇA (G) em conjunto com os CALÇOS (I+K), utilizando os parafusos fornecidos no kit. Após a montagem, fixe o conjunto de dobradiça nas PORTAS, garantindo correto alinhamento e funcionamento do sistema de abertura. Colocar a porta 18 mm para dentro da lateral.

2. Posicione o BATENTE PARA PORTA (J) na VISTA FRONTAL (17), alinhando-o corretamente ao ponto de instalação. Em seguida, realize a fixação utilizando o PARAFUSO (C).

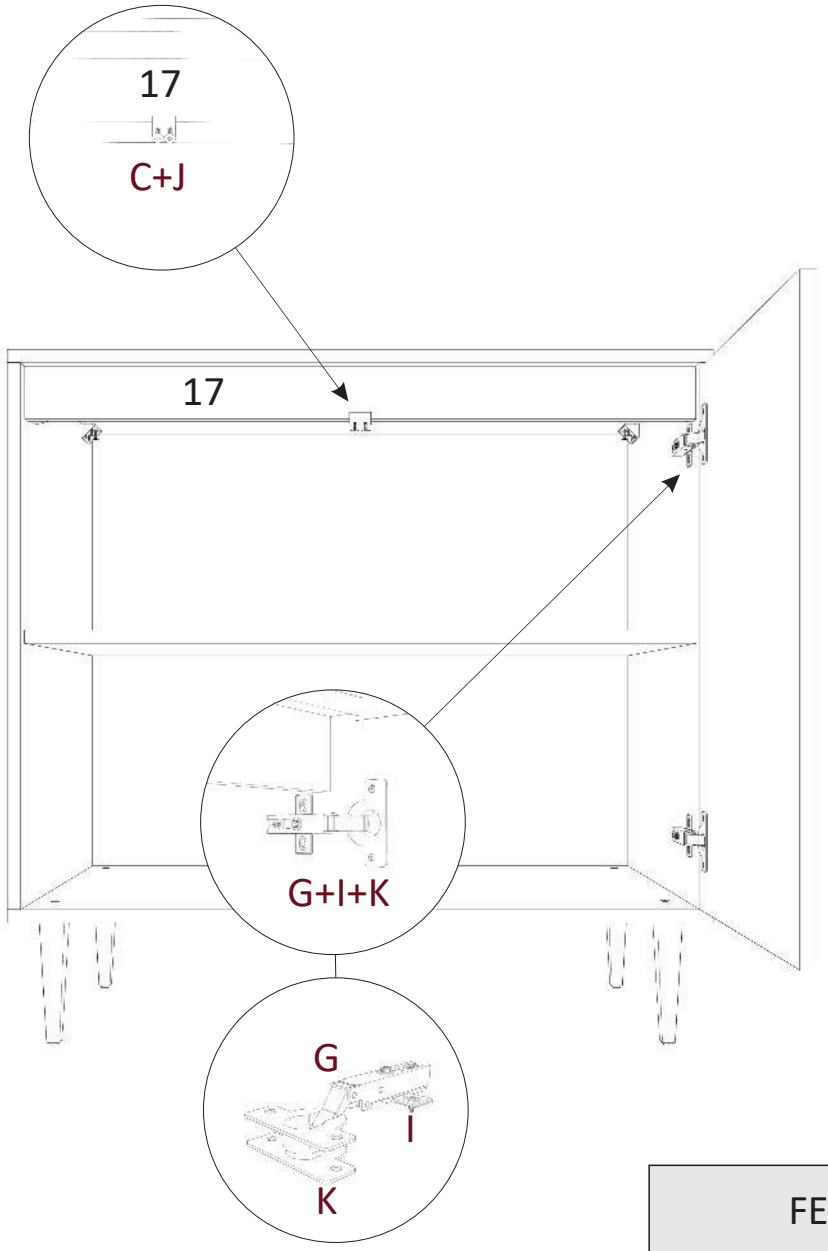

FERRAGEM	
C	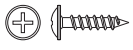 PARAFUSO 3,5 x 12 CAB. FLANG.
G	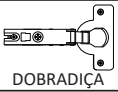 DOBRADIÇA
I	 CALÇO
J	 BATENTE PARA PORTA
K	 CALÇO PARA DOBRADIÇA

Montagem do Balcão Menor
5° PASSO:

1. Posicione os PUXADORES (22) nas PORTAS, alinhando-os aos pontos de fixação. Em seguida, realize a fixação utilizando os PARAFUSOS (C), garantindo o correto assentamento e firmeza dos componentes.

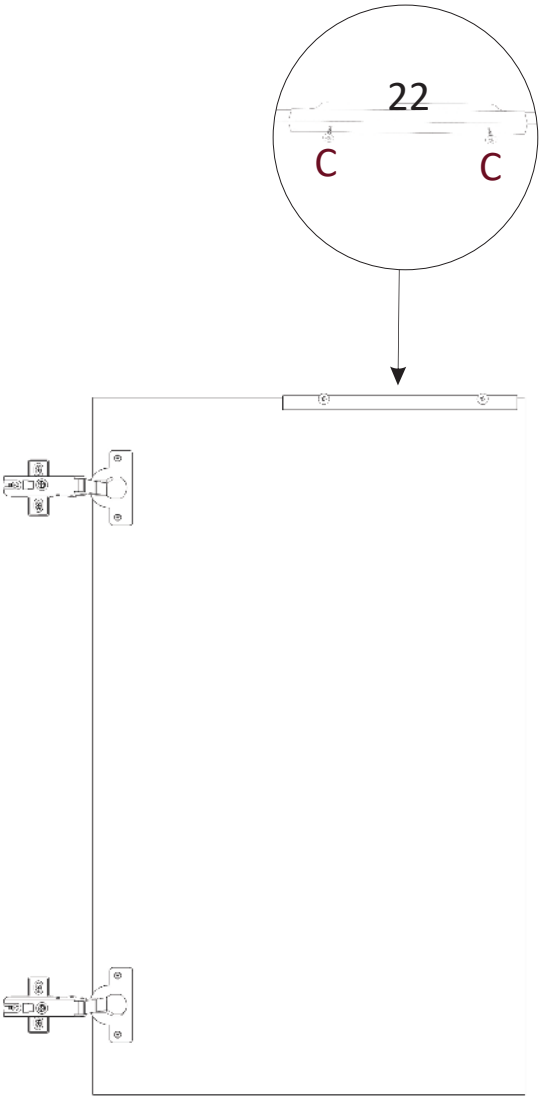

FERRAGEM	
C	PARAFUSO 3,5 x 12 CAB. FLANG.

Montagem do Balcão com Gavetas.

1° PASSO:

1. Fixe as peças LATERAL/DIVISÃO (26) na BASE (29) utilizando o PARAFUSO (A), assegurando o correto alinhamento estrutural durante a fixação.

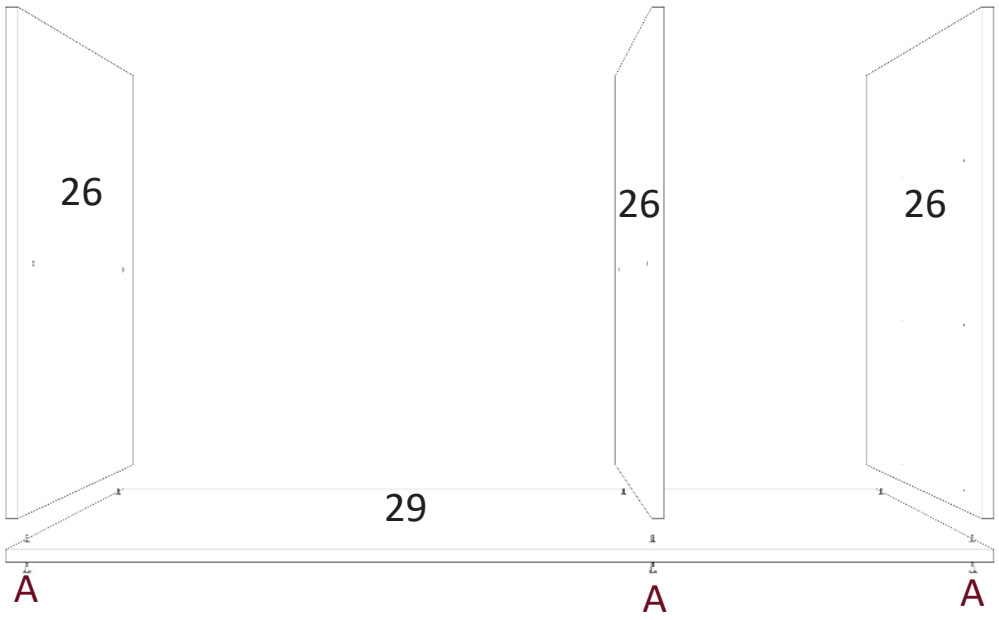

FERRAGEM	
A	
	PARAFUSO 5 x 50 CAB PHLIPS SOBERBA

Montagem do Balcão com Gavetas.
2° PASSO:

1. Fixe a PRATELEIRA (27) entre a DIVISÃO/LATERAL (26) utilizando o PARAFUSO (A), garantindo o correto posicionamento e o travamento estrutural do conjunto.

2. Antes da instalação, posicione a VISTA FRONTAL (32) com um recuo de 20 mm em relação à face frontal das laterais. Em seguida, realize a fixação às laterais utilizando os CONECTORES DE MONTAGEM (I) em conjunto com os PARAFUSOS (D).

3. Instale dois CONECTORES DE MONTAGEM (I) na parte superior das laterais e da divisão, utilizando o PARAFUSO (D). Em seguida, posicione o TAMPO sobre a estrutura montada e realize a fixação por meio dos conectores previamente instalados, garantindo o travamento uniforme e a estabilidade do conjunto.

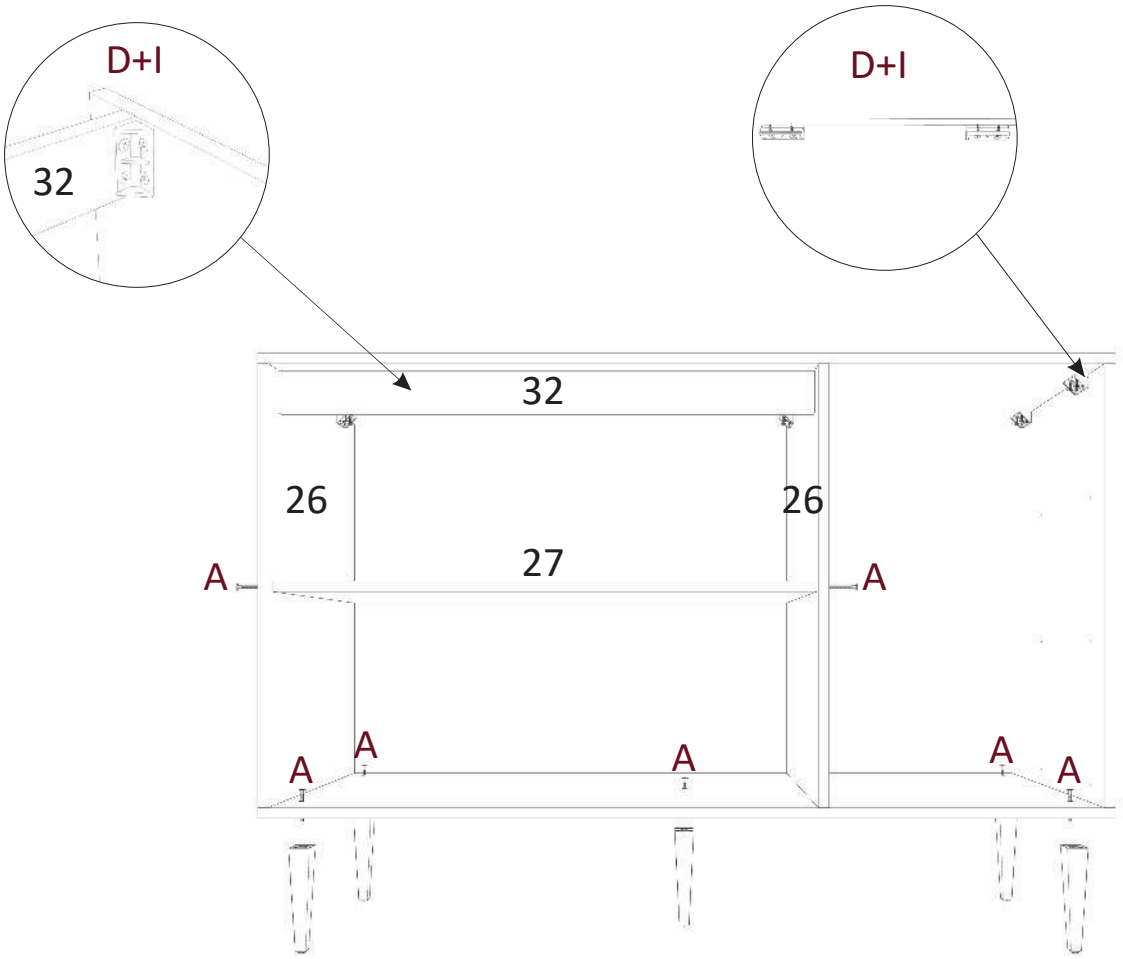

FERRAGEM	
A	PARAFUSO 5 x 50 CAB PHLIPS SOBERBA
D	PARAFUSO 3,5 x 12 CAB. FLANG.
I	CONECTOR DE MONTAGEM

Montagem do Balcão com Gavetas.
3° PASSO:

1. Fixe as CORREDIÇAS (36) com o PARAFUSO (E) utilizando as marcações na divisão/lateral (26).

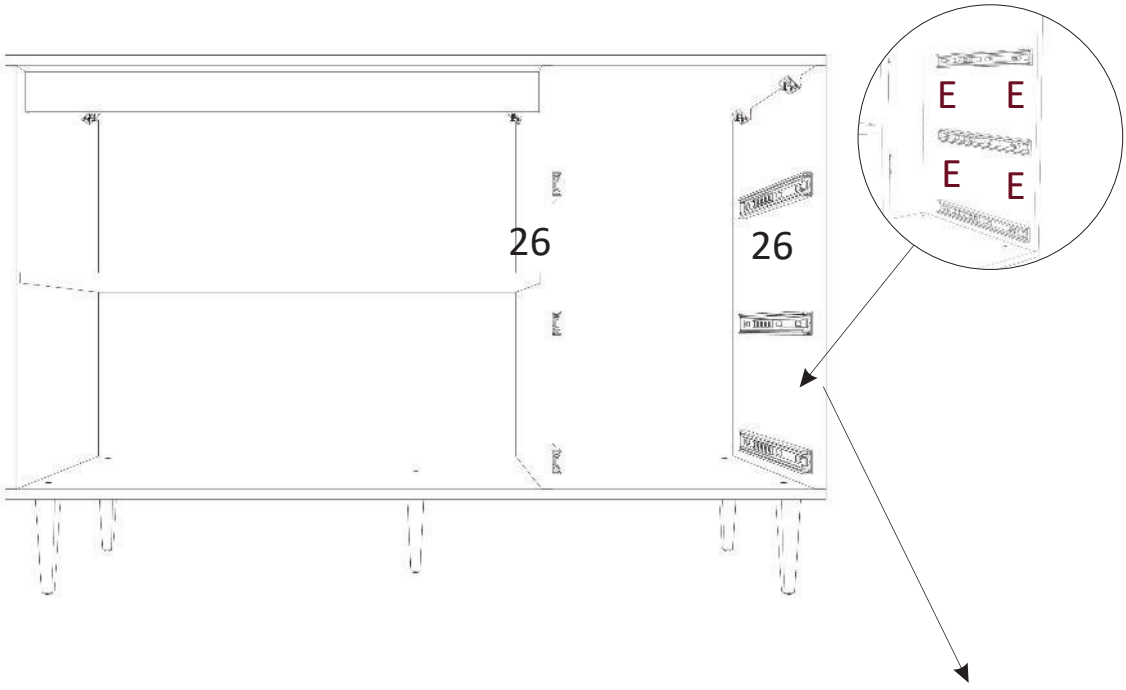

APLICAR O TAPA FURO (N) NO LADO EXTERNO DA PEÇA (26).

FERRAGEM	
E	PARAFUSO 3,5 x 12 CAB. CHATA
N	TAPA FURO ADESIVO 15 MM

Montagem do Balcão com Gavetas.
4° PASSO: Montagem das gavetas.

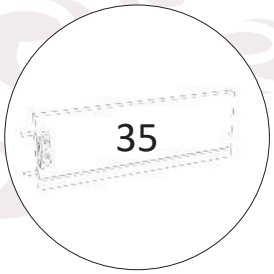

1. Insira um par de CAVILHAS (J) na LATERAL DE GAVETA (35). Em seguida, instale um CONECTOR DE MONTAGEM (I) utilizando o PARAFUSO (D).

2. Fixe as LATERAIS DE GAVETA (35) à FRENTE DE GAVETA (24) utilizando os CONECTORES DE MONTAGEM (I) previamente instalados, realizando o aperto por meio do PARAFUSO (D).

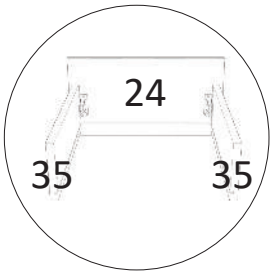

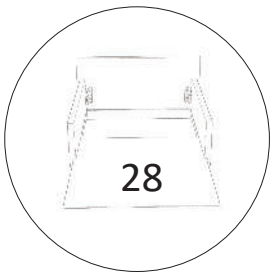

3. Insira o FUNDO DE GAVETA (28).

4. Fixe o TRASEIRO DE GAVETA (34) entre as LATERAIS DE GAVETA (35) utilizando o PARAFUSO (B).

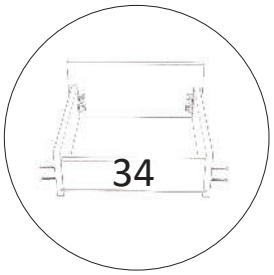

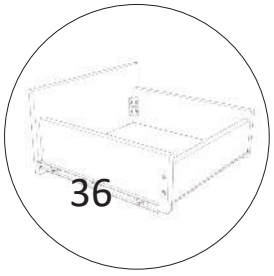

5. Fixe a CORREDIÇA (36) na LATERAL DE GAVETA (35) utilizando o PARAFUSO (E).

FERRAGEM	
B	PARAFUSO 3,5 x 35 CAB. CHATA
D	PARAFUSO 3,5 x 12 CAB. FLANG.
E	PARAFUSO 3,5 x 12 CAB. CHATA
I	CONECTOR DE MONTAGEM

Montagem do Balcão com Gavetas.

5° PASSO:

1. Fixe o FUNDO COSTA HORIZONTAL e VERTICAL (25 e 31) utilizando o PREGO 10 x 10 (F) em conjunto com a GARRA PARA FUNDO COSTA (G). Realize a fixação de forma distribuída ao longo das bordas, garantindo o correto assentamento das peças e a estabilidade estrutural do fundo do móvel.

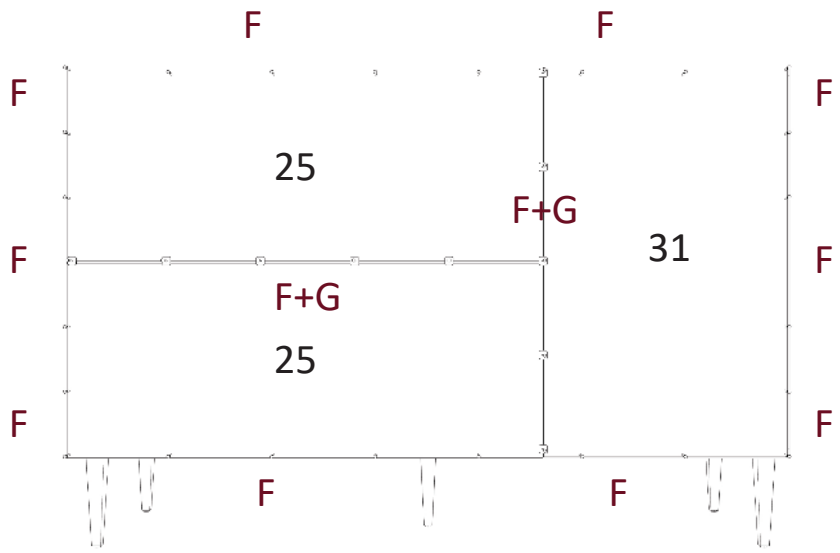

FERRAGEM	
F	PREGO 10 x 10
G	GARRA PARA PREGAR COSTAS

Montagem do Balcão com Gavetas.
6° PASSO:

1. Realize a montagem da DOBRADIÇA (H) em conjunto com o CALÇO (K), utilizando os parafusos fornecidos no kit. Em seguida, fixe o conjunto de dobradiça já montado nas PORTAS (33), garantindo o alinhamento preciso para permitir o correto movimento de abertura e fechamento.

2. Fixe o BATENTE PARA PORTA (L) na VISTA FRONTAL (32) utilizando o PARAFUSO (D), assegurando o correto posicionamento e alinhamento para o funcionamento adequado das portas.

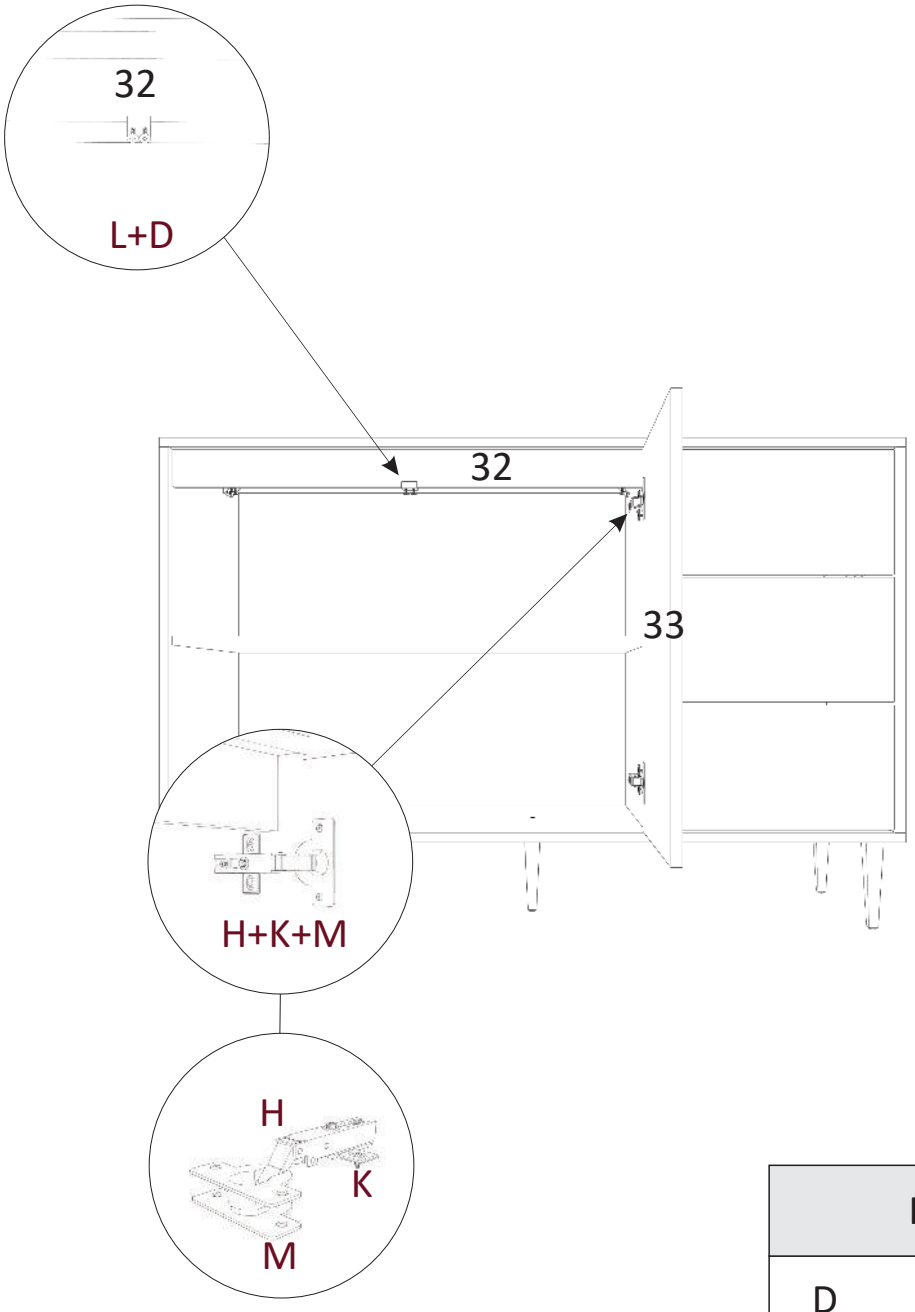

FERRAGEM	
D	PARAFUSO 3,5 x 12 CAB. FLANG.
H	DOBRADIÇA
K	CALÇO
L	BATENTE PARA PORTA
M	CALÇO PARA DOBRADIÇA

Montagem do Balcão com Gavetas.
7° PASSO:

1. Fixe os PUXADORES (37) nas portas utilizando o PARAFUSO (D).

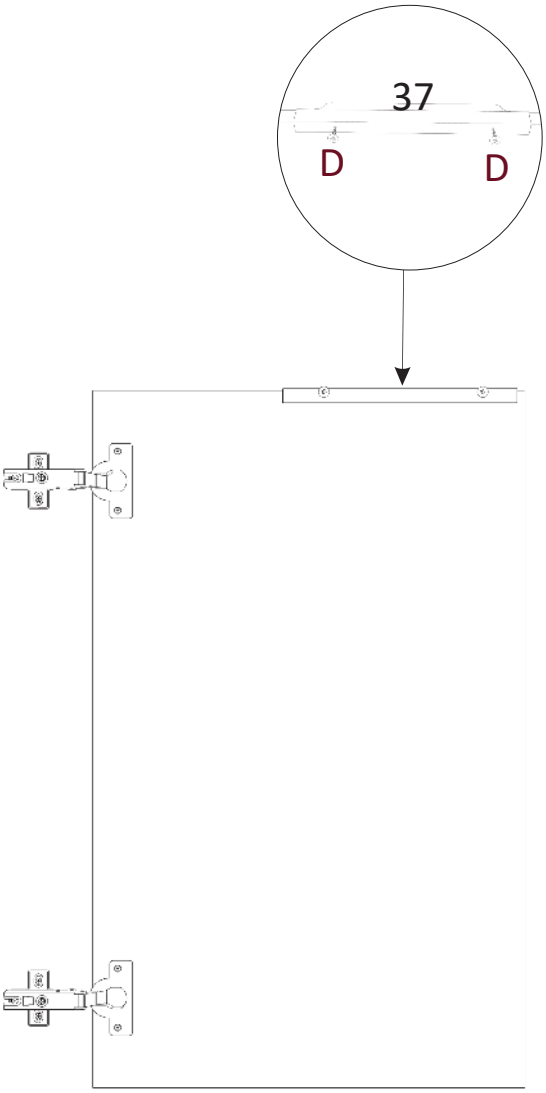

FERRAGEM	
D	PARAFUSO 3,5 x 12 CAB. FLANG.

Montagem do Módulo Aéreo Menor.

1° PASSO:

1. Fixe as LATERAIS (42) na BASE (43) utilizando o PARAFUSO (B).

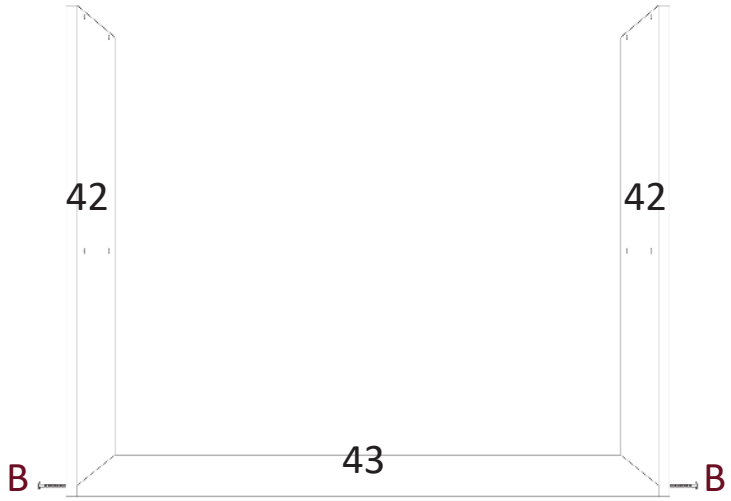

2. Fixe a PRATELEIRA (46) nas LATERAIS (42) utilizando o PARAFUSO (B), assegurando o posicionamento uniforme e a estabilidade da estrutura intermediária.

3. Fixe o TAMPO (45) nas LATERAIS (42) utilizando o PARAFUSO (B), certificando-se do correto assentamento da peça e do travamento final do conjunto estrutural.

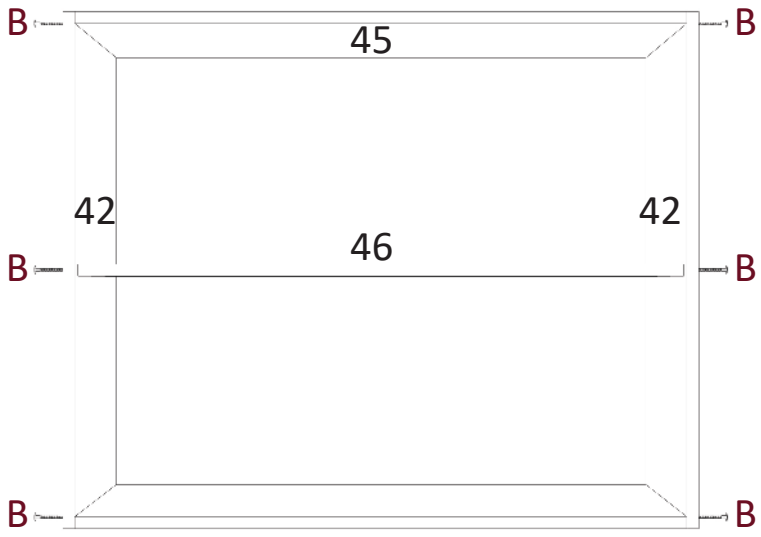

FERRAGEM	
B	PARAFUSO 5 x 50 CAB. PHILIPS SOBERBA

Montagem do Módulo Aéreo Menor.
2° PASSO:

1. Fixe a CANTONEIRA L (J) nas laterais utilizando dois PARAFUSOS (E) e um PARAFUSO (A), garantindo o correto posicionamento e o travamento estrutural do componente. Após a conclusão da fixação, realize o encaixe das CAPAS PARA CANTONEIRA (I), assegurando o acabamento estético e a proteção dos elementos de fixação.

Importante: Para que o móvel seja fixado à parede, utilize os PARAFUSOS (A) para essa instalação.

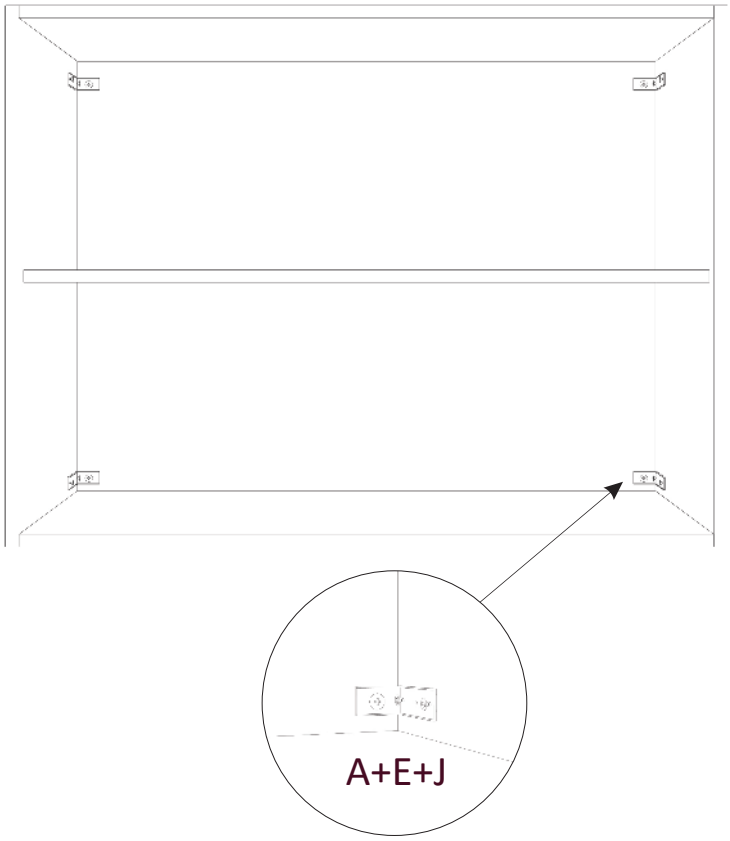

FERRAGEM	
A	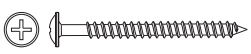 PARAFUSO 5 x 65 CAB. FLANG.
E	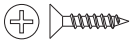 PARAFUSO 3,5 x 12 CAB. CHATA
I	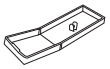 CAPA PARA CANTONEIRA
J	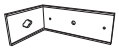 CANTONEIRA L

Montagem do Módulo Aéreo Menor.
3° PASSO:

1. Fixe o FUNDO COSTA HORIZONTAL (41) utilizando o PREGO 10 x 10 (F) em conjunto com a GARRA (G), realizando a aplicação de forma uniforme ao longo da estrutura.

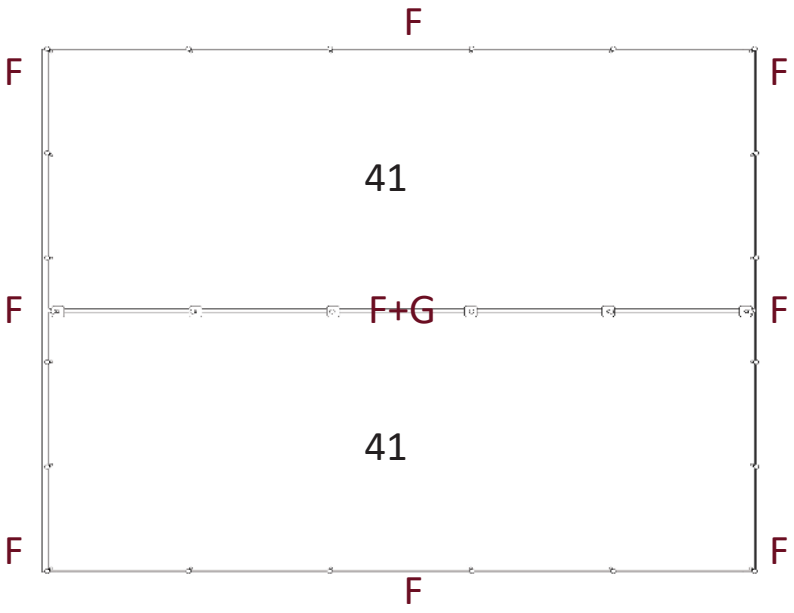

FERRAGEM	
F	PREGO 10 x 10
G	GARRA PARA PREGAR COSTAS

Montagem do Módulo Aéreo Menor.
4° PASSO:

1. Realize a montagem da DOBRADIÇA (H) em conjunto com o CALÇOS (K+N), utilizando os parafusos fornecidos no kit. Em seguida, fixe o conjunto de dobradiça já montado nas PORTAS (44), assegurando o correto alinhamento para o funcionamento suave e preciso do sistema de abertura e fechamento.

2. Fixe o BATENTE PARA PORTA (M) no TAMPO utilizando o PARAFUSO (D), respeitando o afastamento necessário para garantir o fechamento adequado e o correto funcionamento da porta.

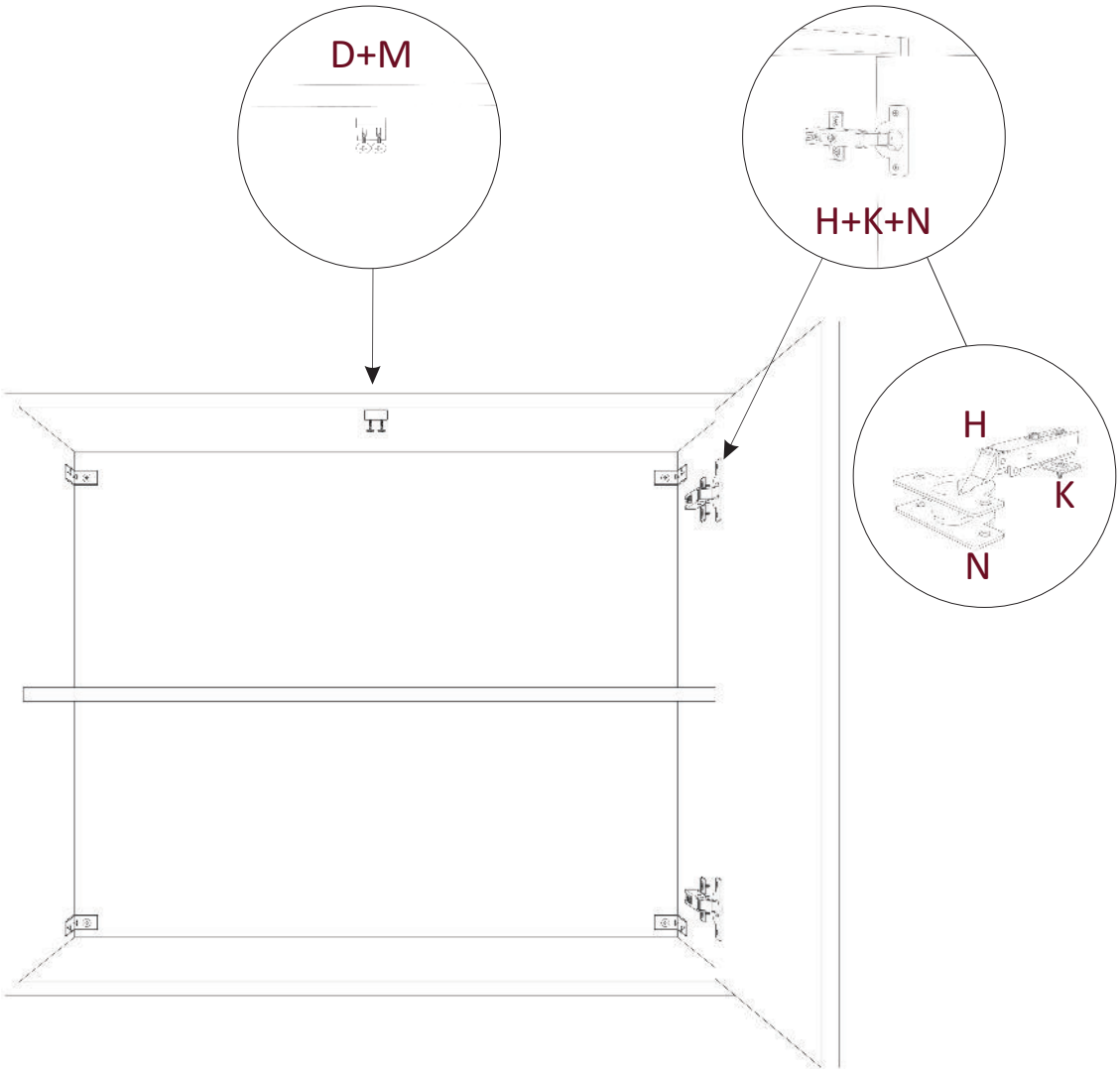

FERRAGEM	
D	PARAFUSO 3,5 x 12 CAB. FLANG.
H	DOBRADIÇA
K	CALÇO
M	BATENTE PARA PORTA
N	CALÇO PARA DOBRADIÇA

Montagem do Módulo Aéreo Menor.
5° PASSO:

1. Fixe os PUXADORES (47) nas portas utilizando o PARAFUSO (D).

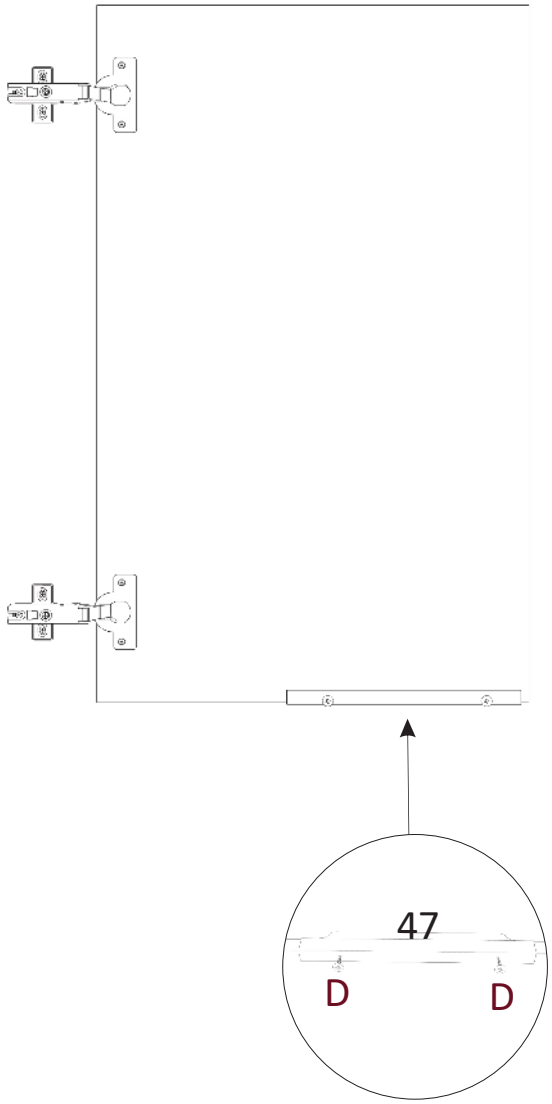

FERRAGEM	
D	PARAFUSO 3,5 x 12 CAB. FLANG.

Montagem do Módulo Aéreo Maior.

1° PASSO:

1. Fixe a LATERAL (51) e a DIVISÃO (48) na BASE (50) utilizando o PARAFUSO (B).

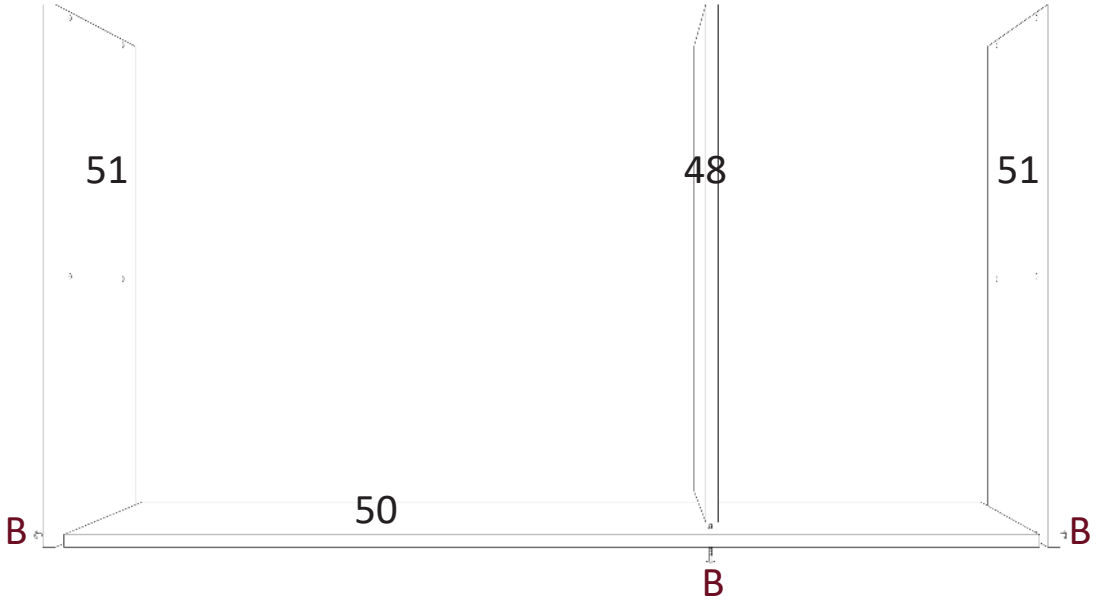

FERRAGEM	
B	PARAFUSO 5 x 50 CAB. PHILIPS SOBERBA

Montagem do Módulo Aéreo Maior.
2° PASSO:

1. Posicione o TAMPO (53) entre a LATERAL (51) e a DIVISÃO (48), alinhando corretamente os pontos de fixação. Em seguida, realize a fixação utilizando os PARAFUSOS (B). Na sequência, posicione a PRATELEIRA (55) entre a LATERAL (51) e a DIVISÃO (48), certificando-se do correto alinhamento dos furos, e fixe-a utilizando os PARAFUSOS (B).

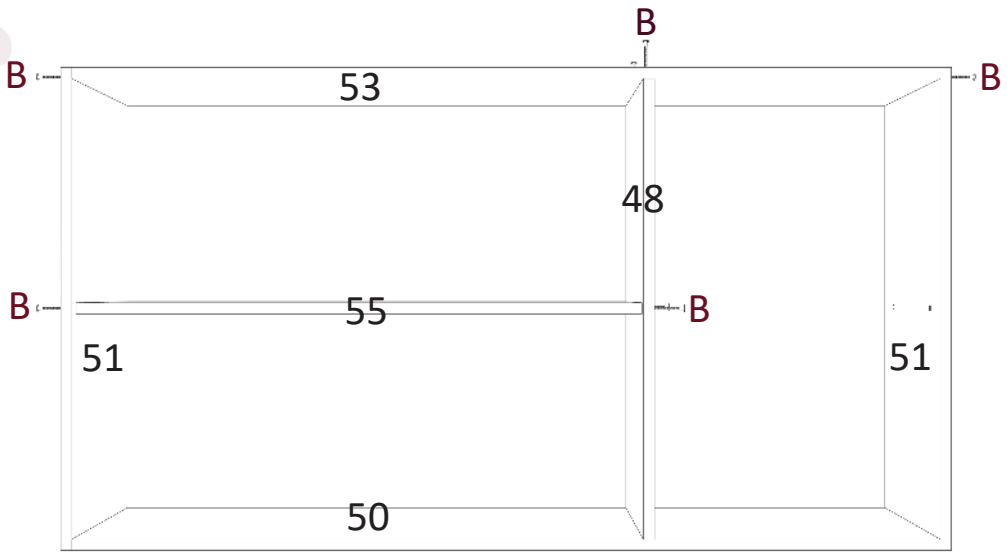

2. Posicione a PRATELEIRA MENOR (52) entre a DIVISÃO (48) e a LATERAL (51). Em seguida, fixe-a utilizando o PARAFUSO (B) em seguida, o CONECTOR DE MONTAGEM (I) em conjunto com o PARAFUSO (D).

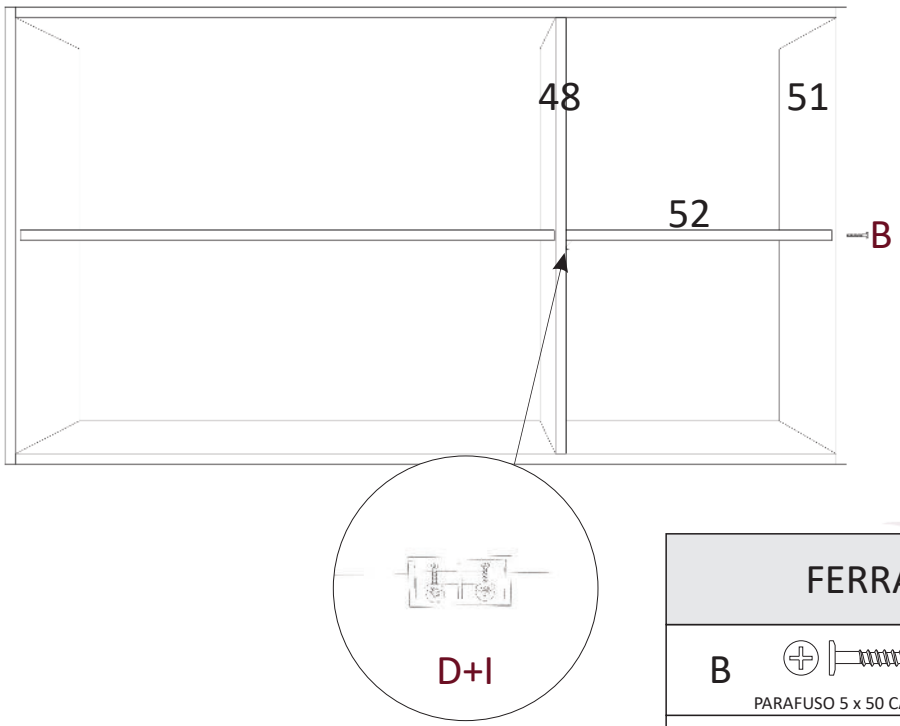

FERRAGEM	
B	PARAFUSO 5 x 50 CAB PHLIPS SOBERBA
D	PARAFUSO 3,5 x 12 CAB. FLANG.
I	CONECTOR DE MONTAGEM

Montagem do Módulo Aéreo Maior.
3° PASSO:

1. Fixe a CANTONEIRA L (K) nas laterais utilizando dois PARAFUSOS (E) e um PARAFUSO (A), garantindo o correto posicionamento e o travamento estrutural do componente. Após a conclusão da fixação, realize o encaixe das CAPAS PARA CANTONEIRA (J), assegurando o acabamento estético e a proteção dos elementos de fixação.

Importante: Para que o móvel seja fixado à parede, utilize os PARAFUSOS (A) para essa instalação.

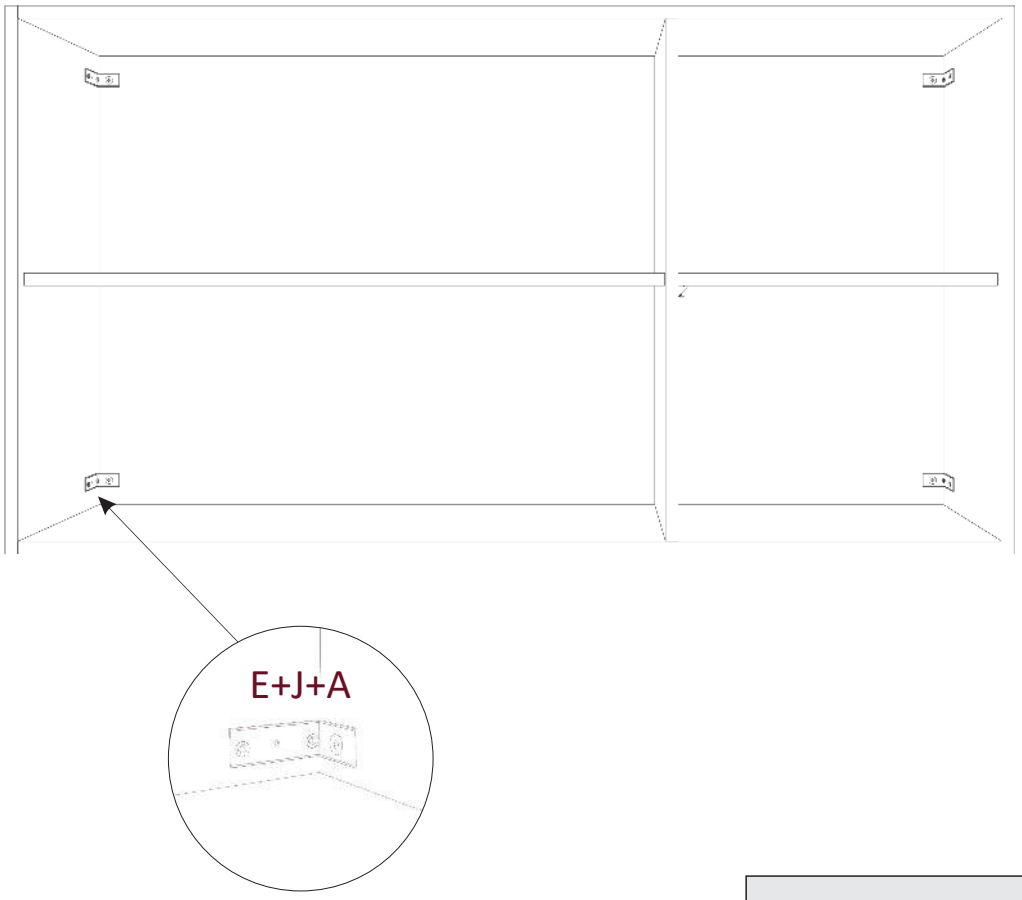

FERRAGEM	
A	 PARAFUSO 5 x 65 CAB. FLANG.
E	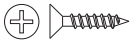 PARAFUSO 3,5 x 12 CAB. CHATA
J	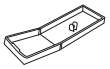 CAPA PARA CANTONEIRA
K	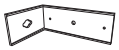 CANTONEIRA L

Montagem do Módulo Aéreo Maior.
4° PASSO:

1.Realize a montagem da DOBRADIÇA (H) em conjunto com os CALÇOS (L+O), utilizando os parafusos fornecidos no kit. Após a montagem, fixe o conjunto de dobradiça nas PORTAS, garantindo correto alinhamento e funcionamento do sistema de abertura. Colocar a porta 18 mm para dentro da lateral.

2. Posicione o BATENTE PARA PORTA (N) no tampo, alinhando-o corretamente ao ponto de instalação. Em seguida, realize a fixação utilizando o PARAFUSO (D).

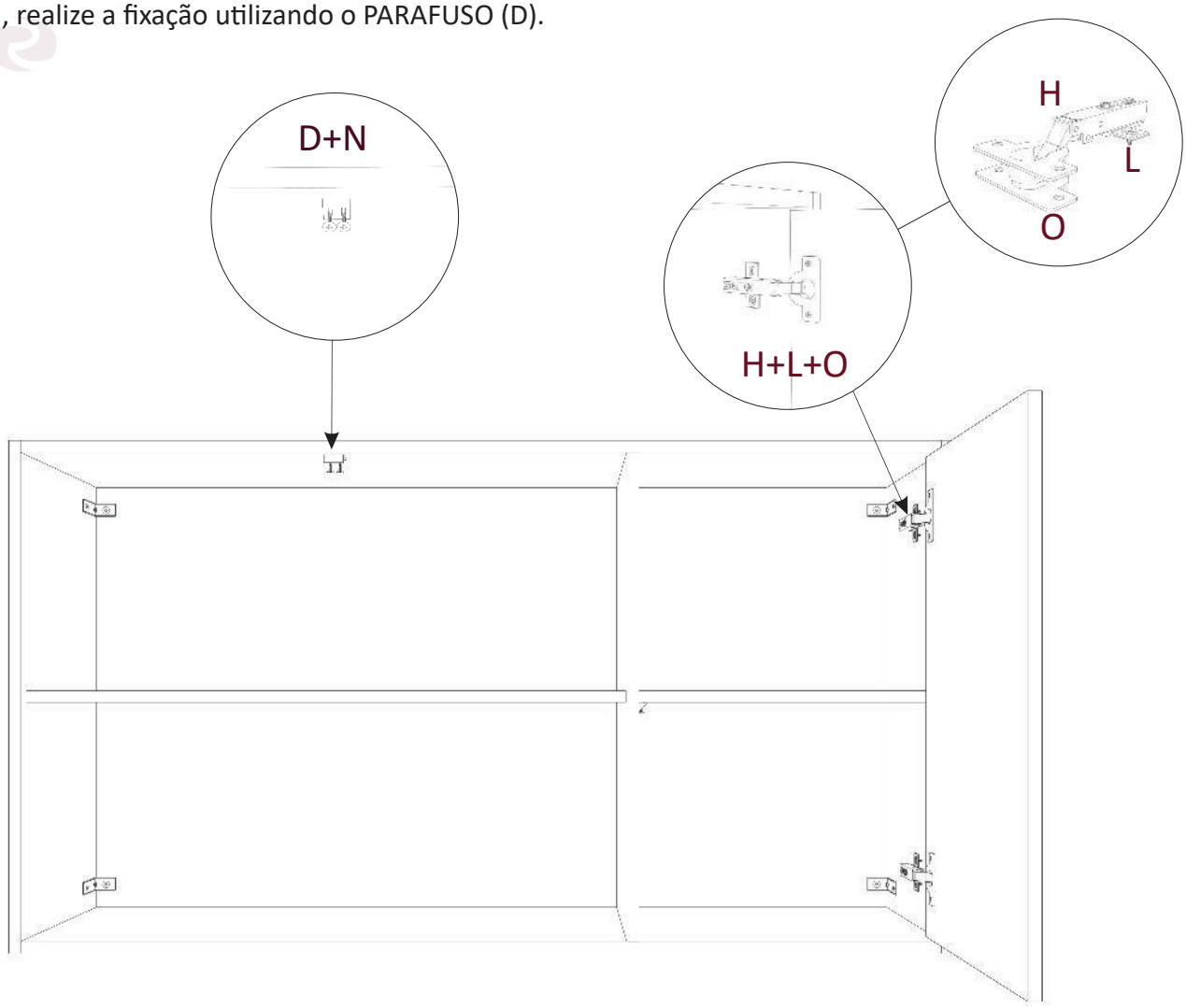

FERRAGEM	
D	 PARAFUSO 3,5 x 12 CAB. FLANG.
H	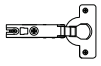 DOBRADIÇA
L	 CALÇO
N	 BATENTE PARA PORTA
O	 CALÇO PARA DOBRADIÇA

Montagem do Módulo Aéreo Maior.
5° PASSO:

1. Fixe os PUXADORES (57) nas portas utilizando o PARAFUSO (D).

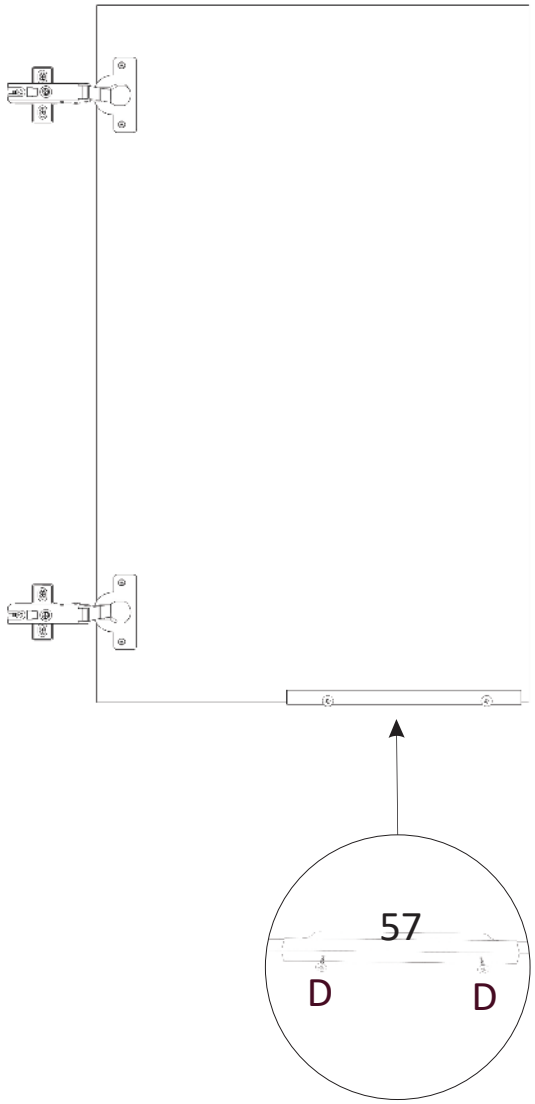

FERRAGEM	
D	PARAFUSO 3,5 x 12 CAB. FLANG.

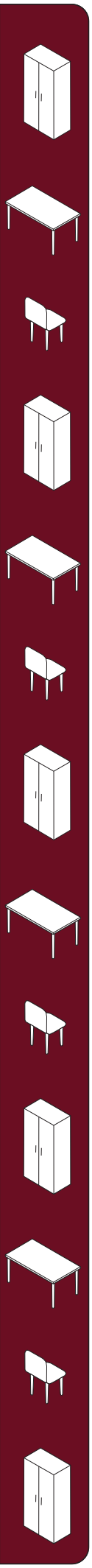

Rufato

A Marca do Seu Móvel